WICLINE 75FP
Brandschutzsystem

Fire protection system

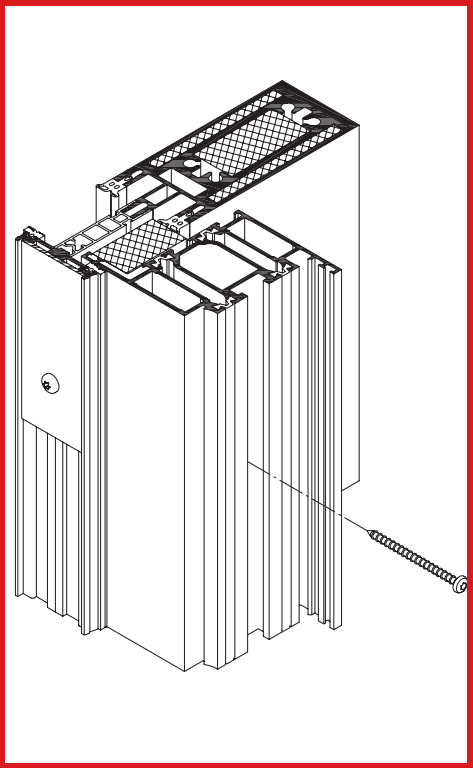

EXAP - Verarbeitungsrichtlinie 07.2018

EXAP - Workshop manual

WICONA®

TECHNIK FÜR IDEEN

Die in dieser Dokumentation enthaltenen Daten und Hinweise entsprechen den uns bekannten Informationen zum Zeitpunkt der Drucklegung.Eine Haftung für die hier enthaltenen Informationen ist ausgeschlossen, es sei denn, die Fehler beruhen auf Vorsatz oder grober Fahrlässigkeit seitens unseres Unternehmens.

Die in den Unterlagen dargestellten und beschriebenen Produkte und Anwendungen sind für Fachunternehmen ausgelegt. Sämtliche Beschreibungen erfolgen als Serviceleistung ohne Anerkennung von Rechtspflichten und entbinden nicht von eigener Prüfung bei der Verwendung für Zwecke des Anwenders. Branchenübliche Fachkenntnisse sowie Kenntnis des aktuellen gültigen Standes der Technik werden als bekannt vorausgesetzt und daher nicht gesondert beschrieben oder erläutert.

Die Benutzung des Markenzeichens WICONA® ist nur zulässig, sofern ausschließlich die in den jeweils gültigen WICONA-Profilprogrammen aufgenommenen Konstruktionsteile (Profile, Zubehöre und Beschläge) verwendet werden. Die Echtheit der Artikel bzw. Teile und die Einheit der Konstruktion ist erkennbar durch die entsprechende Kennzeichnung bei diesen Teilen. Von Sapa Building Systems entwickelte und geprüfte WICONA-Systeme für Fassaden, Fenster und Türen erhalten mit entsprechenden Prüfungen und Prüfzeugnissen durch anerkannte Institute ihre endgültige Bestätigung. Für jeden verarbeitenden Fachbetrieb sind diese Prüfzeugnisse und Dokumentationen verpflichtende Arbeitsrichtlinien. Bei festgestellten Mängeln, die an WICONA Fassaden, -Fenstern und -Türen sichtbar werden, weil systemfremde Teile verwendet wurden, wird in diesen Fällen jede Haftung durch Sapa Building Systems ausgeschlossen. Desweiteren verlieren die attestierten Prüfzeugnisse für diese Elemente ihre Gültigkeit.
Bitte beachten Sie auch die „Wichtigen Hinweise“ im Vorspann unserer Profilprogramme und Verarbeitungs-richtlinien.
Alle unsere Verkäufe unterliegen diesen allgemeinen Verkaufsbedingungen und allen besonderen und spezifischen Bedingungen, die in unseren gültigen Preislisten und Rechnungen aufgeführt sind.

Hydro Building Systems Germany GmbH

® = eingetragene Marke der
Hydro Building Systems Germany GmbH

The data and instructions contained in this documentation correspond to the information known to us at the time of printing. There is no liability on our part for the information contained herein, unless the errors are deliberate on our part or attributable to gross negligence by our company.

The products and applications shown and described in these documents are designed for specialist companies. All descriptions are provided as a service, without admitting legal responsibility, and do not release the user from the need to check that a product or application is suitable for the particular purpose envisaged. Specialist knowledge customary in this branch of business and awareness of the latest technology are assumed and consequently are not separately described or explained.

Use of the trademark WICONA® is permitted only if the structural parts included in the applicable WICONA profile programmes (profiles, accessories and fittings) are exclusively used. The genuineness of the items or parts and the uniformity of the design is identifiable by the corresponding markings on these parts. WICONA systems developed and tested by Hydro Building Systems for facades, windows and doors are ultimately qualified by the appropriate tests and test certificates from recognised institutes. Each processing company is subject to these test certificates and documentation as mandatory work guideline specifications. Hydro Building Systems is not liable for any defects visible on WICONA facades, windows and doors and attributable to the use of parts not belonging to the system. The corresponding test certificates also lose their validity for these items.
Please also note the ”Important indications“ in the opening sections of our profile programmes and processing guideline specifications.
All our sales are subject to these standard terms of sale and to any particular and specific conditions mentioned in our price lists in force and invoices.

Hydro Building Systems Germany GmbH

® = registered trademark of
Hydro Building Systems Germany GmbH

Kapitel-Inhalte
Chapter contents

1

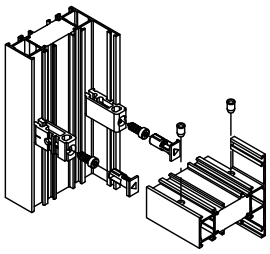

..... Technische Information
Technical Information

2

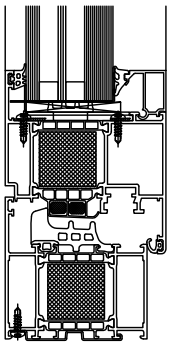

..... Konstruktionsschnitte
Construction sections

3

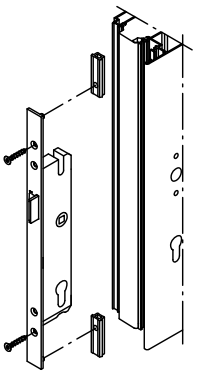

..... Beschlagsmontage
Installation of hardware

4

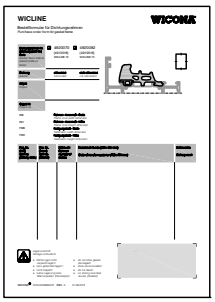

..... Anhang
Appendix

1

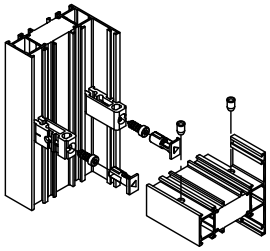

..... Technische Information
Technical Information

Inhaltsverzeichnis
Content

Seite
Page

Symbole 8
Symbols
Öffnungsarten 11
Opening types
Abkürzungsverzeichnis 12
List of abbreviations
Platzbedarf der Beschläge 13
Space requirement for hardware
Elementvarianten 14
Variant of elements
Serienübersicht 15
Survey of series
Elementübersicht 16
Survey of elements
Dampfdruckausgleich und Entwässerung 17
Air pressure equalization and drainage
Bauanschlüsse 18
Junctions to structure
Auswahltabellen 20
Selection tables
Schalen- und Glassicherung 23
Shell- and glass safeguard
Eckverbindungstechnik 25
Corner connecting technique
Kämpfereinbau 27
Transom assembly
Anwendung und Zuschnitt der Brandschutzstreifen 28
Application and cutting of fire protection sealing strips
Beschlagsübersicht 30
Survey of hardware

Brandschutzsystem
Symbole
Fire protection system
Symbols

Symbol *Symbols*	Bezeichnung *Designation*	Symbol *Symbols*	Bezeichnung *Designation*
	Information Technische Information *Information* *Technical information*	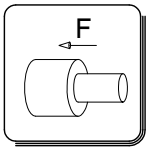	Hauptspanner *Main tension jack*
	Wichtiger Hinweis zu beachten! *Important hints* *Pay attention to!*	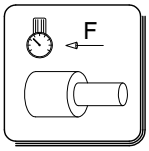	Nebenspanner *Secondary tension jack*
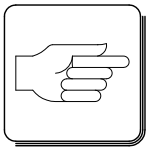	Hinweis ausführende Tätigkeit *Hints* *Work to be executed*	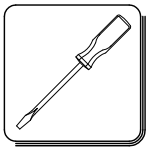	Schraubendreher Werkzeug *Screwdriver* *Tools*
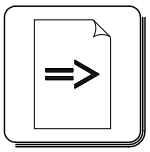	siehe Seite *See page*	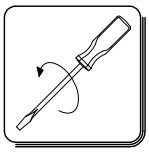	Festziehen Schraube anziehen, festdrehen *Tightening* *Tightening screw*
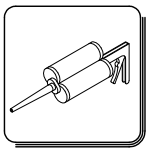	Metallklebstoff injizieren 2-Komponenten Polyurethan-Klebstoff 5070000* *Inject metal adhesive* *2-component Polyurethane adhesive*	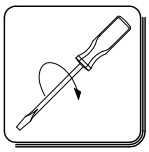	Lösen Schraube lösen, herausdrehen Loosen (unfix) Unscrew, turn out
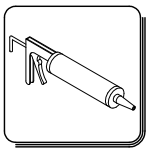	Abdichten Silikon-Dichtmasse oder Dichtmasse silikonfrei 5970003* oder / or 5070044* *Sealing* *Silicone sealant or sealing compound without silicone*	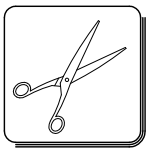	Schneidewerkzeug Zuschnitt *Cutting tool* *Cutting*
	Metall kleben 5070000* / 5070002* *Metal gluing* EPDM kleben 5070012* *EPDM gluing*	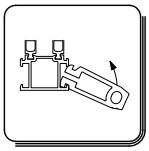	Verbindereinbau *Mounting connector*
	Reinigen, säubern ggf. Primer verwenden 5070015* oder / or 597006* *Cleaning if necessary use primer*	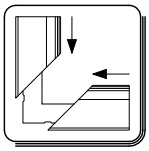	Verbinden *Connecting*
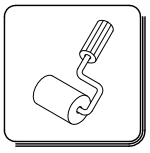	Kleberauftrag 5070000* oder / or 5070002* *Adhesive application*	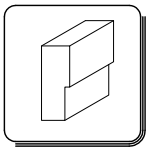	Sägebeilagen *Sawing shims*

* Technisches Datenblatt beachten!
* *Follow technical data sheet!*

Brandschutzsystem
Symbole
Fire protection system
Symbols

Symbol *Symbols*	Bezeichnung *Designation*	Symbole *Symbolen*	Bezeichnung *Designation*
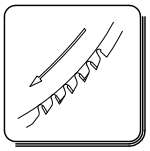	Sägerichtlinien *Sawing guidelines*	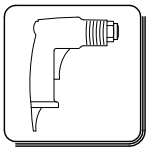	Drucklufthammer *Pneumatic hammer*
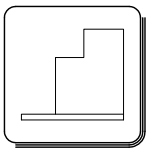	Profilklinkung *Notching profile*	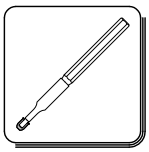	Setzdorn *Set mandrel*
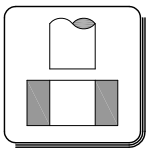	Stanzen *Punching*	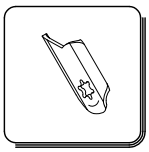	Zentriereindrehteil *Centering turn-in part*
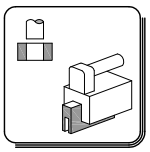 Nr. / No.	Handstanzengrundkörper Nr. Wechselwerkzeug *Basic tool for hand punch* *Interchangeable tool no.*	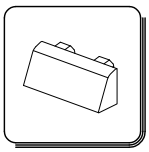	Entwässerungsabdeckung *Weephole cover*
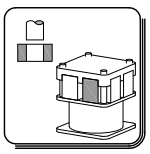 Nr. / No.	Multifunktionsstanzwerkzeug Nr. Wechselwerkzeug *Multi-function punching tool* *Interchangeable tool no.*	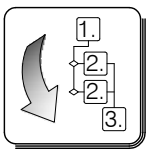	Arbeitsfolge beachten *Pay attention to operating sequence*
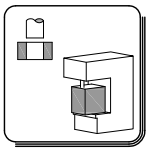 Nr. / No.	Einzelstanzengrundkörper Nr. Einzelstanzwerkzeug *Basic tool for single punch* *Single punching tool no.*	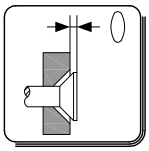	Schraubenkopf bündig! Schraubenkopf darf nicht hervorstehen *Flush screw head* *Screw head may not overhang*
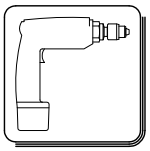	Bohren *Drilling*	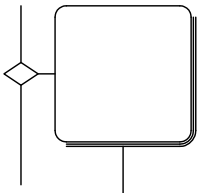	Die Raute an einem Knotenpunkt zeigt eine Auswahl *Rhombus at the junction point indicates a selection*
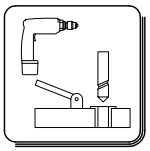 Nr. / No.	Bohrlehre Nr. Schablone *Drill template* *Template no.*		Die Verbindungslinie zwichen den Symbolen zeigt einen Arbeitsablauf *The connecting line between symbols indicates an operating sequence*
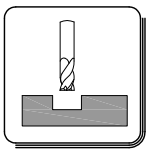	Fräsen *Milling*		

Brandschutzsystem
Symbole
Fire protection system
Symbols

Symbol *Symbols*	Bezeichnung *Designation*	Symbol *Symbols*	Bezeichnung *Designation*
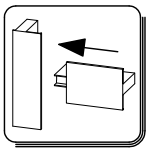	Stoßverbindung (Kämpferverbindung, Sprosseneinbau) *Butt-joint connection (Transom connection, Glazing bar assembly)*	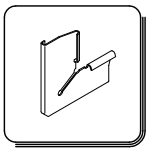	Aufsteckwinkel *Plug-in angle*
	Andrücken *Press on*	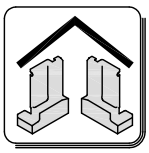	Garnitur *Set*
	Darstellung 90° gedreht *Representation turned by 90°*	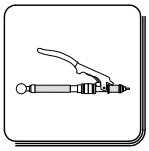	Einnietmutter setzen *Set rivet nut*
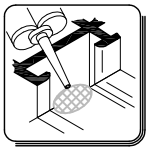	Basisabdichtung mit 2-Komponenten Polyurethan-Klebstoff 5070000* *Basic sealing with 2-component Polyurethane adhesive*		Beschlag verdecktliegend *Concealed hardware*
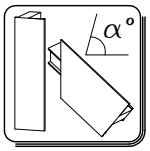	Gelenkverbinder *Hinged connector*	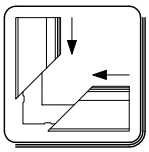	Verbinden *Connecting*
	Materialaustritt *Material outlet*	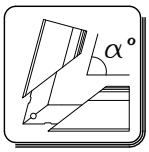	Gelenkeckverbinder 45°-135° *Hinged corner connector 45°-135°*
	Materialaustritt vermeiden *Avoid material outlet*	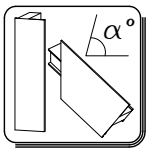	Gelenkwinkel 45°-135° *Hinged connector 45°-135°*
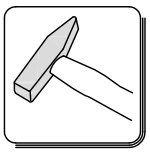	Schlagen *Hit*		
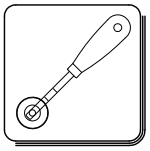	Einrollwerkzeug *Rolling tool*		

* Technisches Datenblatt beachten!
** Pay attention technical data sheet!*

Brandschutzsystem
Öffnungsarten
Fire protection system
Opening types

Ansicht von **Innen** *Inner view*	Bezeichnung *Designation*	Ansicht von **Außen** *Outer view*	Ansicht von **Innen** *Inner view*	Bezeichnung *Designation*	Ansicht von **Außen** *Outer view*
	Festverglasung *Fixed glazing*			Festverglasung mit Sprosse *Fixed glazing with glazing bars*	
	Dreh - Fenster *Turn window*		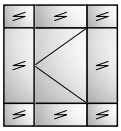	Dreh - Fenster mit umlaufender Festverglasung *Turn window with continuous fixed glazing*	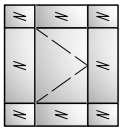
	Festverglasung mit Oberlicht *Fixed glazing with fanlight*		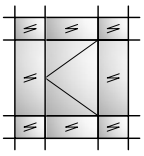	Dreh - Fenster mit umlaufender Festverglasung in Fassade *Turn window with continuous fixed glazing in façade*	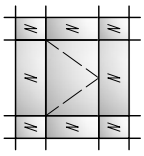
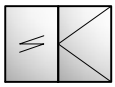	Dreh - Fenster mit Festverglasung *Turn window with fixed glazing*	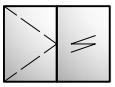			
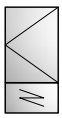	Dreh - Fenster mit Unterlicht *Turn window with sublight*	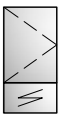			
	Schräg - Festverglasung *Slopt fixed glazing*				
	Rundbogen - Festverglasung *Semi-circular-arch fixed glazing*				
	Schräger Kämpfer - Festverglasung *Slopt transom fixed glazing*				

Brandschutzsystem
Abkürzungsverzeichnis
Fire protection system
List of abbreviations

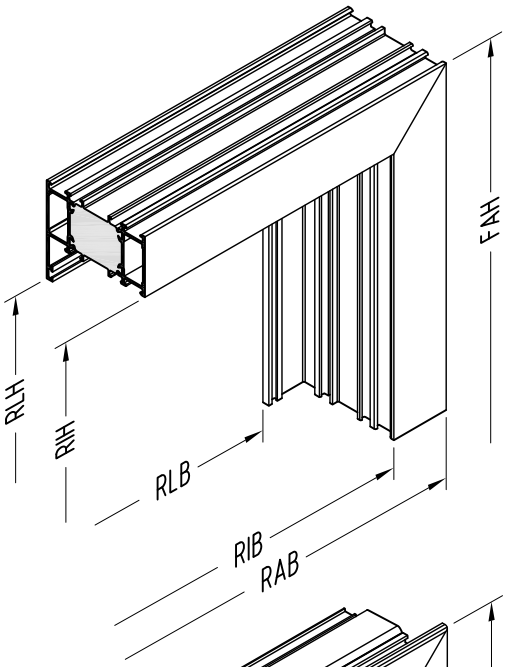

RAB	Rahmen - Außenmaß - Breite *Frame outer width dimension*
RIB	Rahmen - Innenmaß - Breite *Frame inner width dimension*
RLB	Rahmen - Lichtmaß - Breite *Frame width clearance dimension*
RAH	Rahmen - Außenmaß - Höhe *Frame outer height dimension*
RIH	Rahmen - Innenmaß - Höhe *Frame inner height dimension*
RLH	Rahmen - Lichtmaß - Höhe *Frame height clearance dimension*

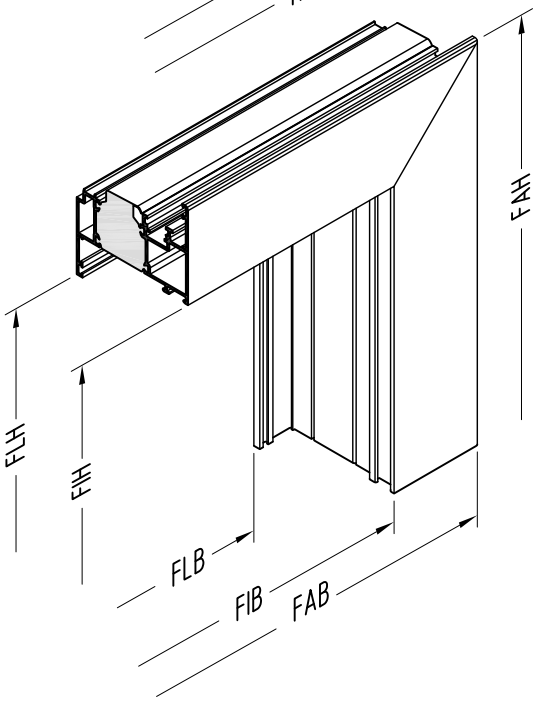

FAB	Flügel - Außenmaß - Breite *Sash outer width dimension*
FIB	Flügel - Innenmaß - Breite *Sash inner width dimension*
FLB	Flügel - Lichtmaß - Breite *Sash width clearance dimension*
FAH	Flügel - Außenmaß - Höhe *Sash outer height dimension*
FIH	Flügel - Innenmaß - Höhe *Sash inner height dimension*
FLH	Flügel - Lichtmaß - Höhe *Sash height clearance dimension*

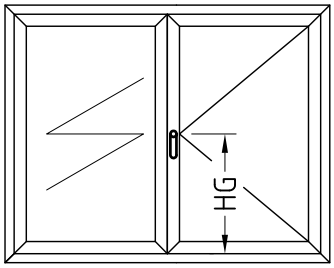

HG	Höhe Griff *Height of handle*

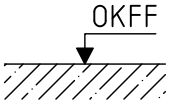

OKFF	Oberkante Fertig-fußboden *Top edge of finished floor*

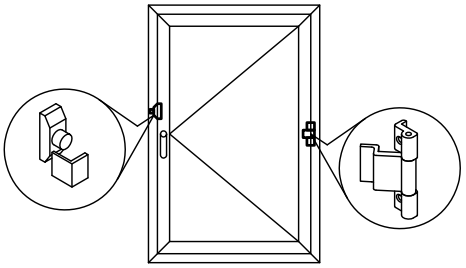

MV	Mittelverriegelung *Centre lock*	MB	Mittelband *Centre hinge*

Brandschutzsystem
Platzbedarf der Beschläge
Fire protection system
Space requirement for hardware

Mindestplatzbedarf der Beschlägeteile auf Blendrahmen

Zum Anbringen von Beschlägeteilen muss bei der Auswahl der Blendrahmen der Mindestplatzbedarf und die Bohrlage der Beschlägeteile berücksichtigt werden. Nachfolgend sind in Systemskizzen die benötigten Angaben aufgeführt. Neben Handhebeln zur Fensterlaibung ist für die tätigende Hand ein Bedienungsbereich von min. 30 mm erforderlich.

Minimum space required for hardware parts on frame profile

Consider the minimum space required for mounting hardware parts and borehole position of hardware parts while selecting frame profiles. Necessary specifications are represented in the following system sketches. Minimum 30 mm space is required between hand lever and window soffit.

max. Flügelgewicht 160 kg
Dreh-Beschlag verstellbar
Bandseite - oben
max. sash weight 160 kg
Turn hardware adjustable
Top hinge side

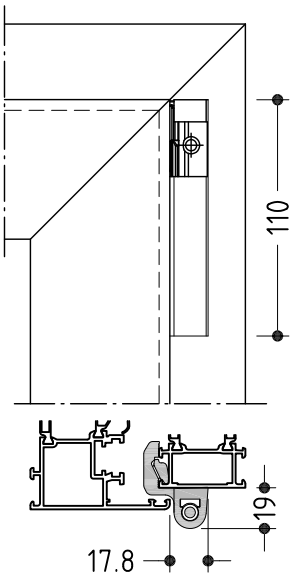

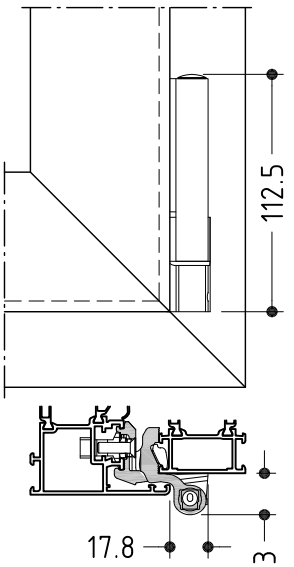

Eckband
Bottom corner hinge

max. Flügelgewicht 160 kg
Dreh-Beschlag
Bandseite - oben
max. sash weight 160 kg
Turn hardware
Top hinge side

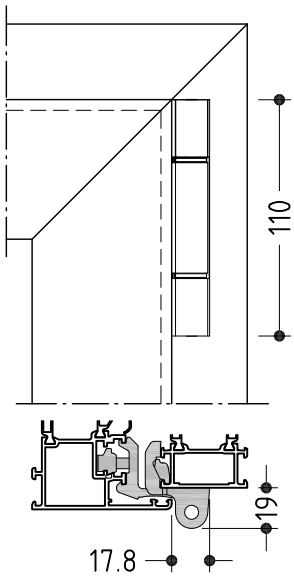

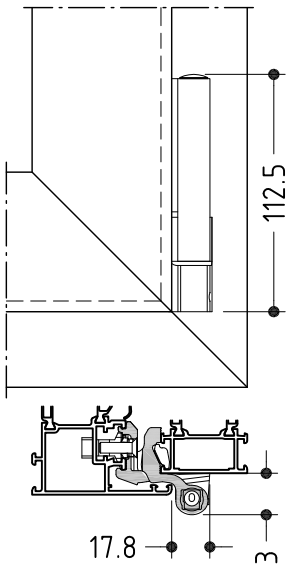

Eckband
Bottom corner hinge

max. Flügelgewicht 160 kg
Dreh-Beschlag verstellbar verdeckt
max. sash weight 160 kg
Turn hardware adjustable concealed

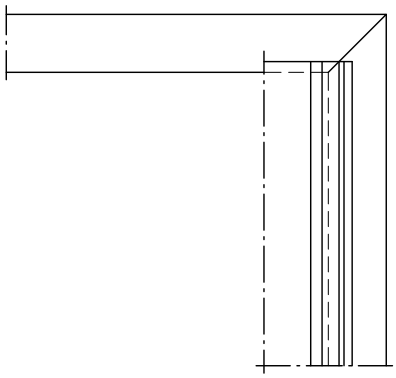

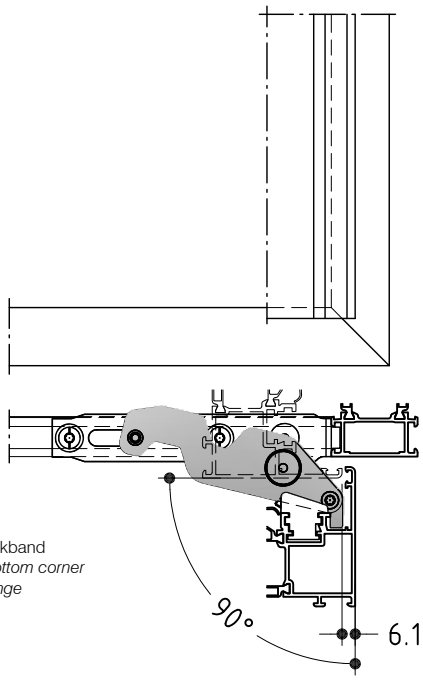

Eckband
Bottom corner hinge

Elementvarianten
Variant of elements

Lichte Durchgangsmaße bzw. Elementbreiten/-höhen
Clearance dimensions or unit widths/heights

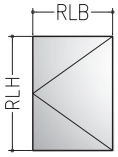

EI 30 - C / EW 30 - C
Einflügeliges Fenster
EI 30 - C / EW 30 - C
Single leaf window

Elementkombination
Unit combination

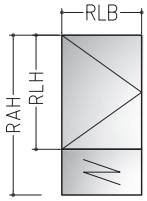

EI 30 - C Fenster in Festfelder mit EI 30 - Verglasungen/ Fassade
EI 30 - C Window in fixed fields with EI 30 glazings/ façade

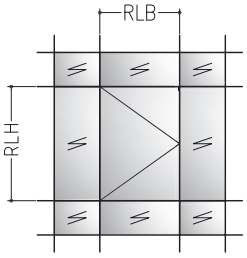

ift Rosenheim
Notifizierte Produkt-
zertifizierungsstelle
Notified Body 0757
11.07.2018

WICLINE 75FP

Technische Information
Technical Information

Brandschutzsystem
Serienübersicht
Fire protection system
Survey of series

Serie *Series*	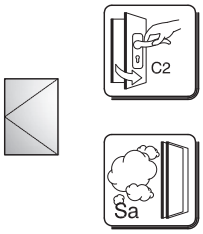	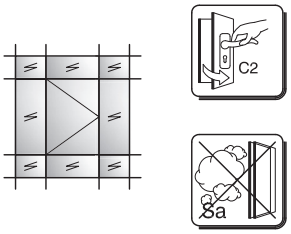
Bezeichnung *Designation*	WICLINE 75FP	WICLINE 75FP
Zulassungs-Nr. *Approval-Nr.*	Z-19.14-2176	beantragt *applied for*
Anwendung *Application*	Lochfenster Kombination mit Fassade *Punched window* *Combination with façade*	Fenster in Verglasung (Fassade) *Window in glazing (façade)*
Feuerwiderstandsklasse nach DIN EN 1634/ 13501 *Fire resistance according to DIN EN 1634/ 13501*	EI 30 - C (Typ A / B) *EI 30 - C (Type A / B)*	EI 30 - C Typ B (Typ A) *EI 30 - C Type B (Type A)*
Flügelformat FAB x FAH in mm *Sash sizes* *FAB x FAH in mm*	max. 1300 x 2300 mm min. 500 x 600 mm	max. 1300 x 2300 mm min. 500 x 600 mm
max. Elementhöhe *max. element hight*	min. 570 x 670 mm max. 1510 x 2510 mm	< 3000 mm
Zulässiges Flügelgewicht *Admissible sash weight*	max. 150 kg	max. 150 kg
Kämpfer/ Sprosse *Transom / glazing bar*		
Aufgeklebte Sprossen (Innenanwendung) *Glazing bar glued (Application inside)*	3091052 / 3091053 Al-Rohre bis Breite < 200 mm (nur bei Innenanwendung) *3091052 / 3091053 tube alu. width up to < 200 mm (only for application inside)*	
Einbruchhemmung *burglar resistance*	RC 1N / RC 2N / RC 2	
Türschließer *Door closers*	TS 5000 / TS 5000L / Boxer TS 93 / ECO TS61 / PC700	
Türbänder *Door hinges*	sichtbarer/ verdeckter Dreh-Beschlag *Turn hardware visible/ concealed*	
Wandanschlüsse *Wall junctions*	Tragkonstruktion: Massivwände geringer Rohdichte ≥ 600 kg/m³ und Wanddicke ≥ 175 mm. Massivwände hoher Rohdichte ≥ 900 kg/m³ und Wanddicke ≥ 150 mm. Verglasung WICSTYLE 77FP und WICTEC 50FP/ 60FP. *Supporting structure: solid walls of low bulk density ≥ 600 kg/m³ and wall thickness ≥ 175 mm.* *solid walls of high bulk density ≥ 900 kg/m³ and wall thickness ≥ 150 mm.* *EI 30 glazing WICSTYLE 77FP and WICTEC 50FP/ 60FP.*	

ift Rosenheim
Notifizierte Produkt-zertifizierungsstelle
Notified Body 0757
11.07.2018

Die Bestimmungen der jeweiligen allgemeinen bauaufsichtlichen Zulassung sind zu beachten!
The provisions of the general approval of construction supervision must be observed!

Brandschutzsystem
Elementübersicht
Fire protection system
Survey of elements

Serie *Series*	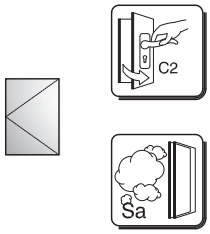	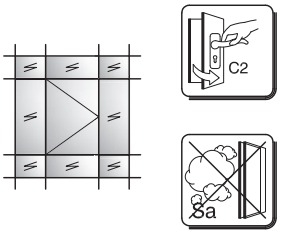
Bezeichnung *Designation*	WICLINE 75FP	WICLINE 75FP
Zulassungs-Nr. *Approval-Nr.*	Z-19.14-2176	beantragt *applied for*
Feuerwiderstandsklasse nach DIN EN 1634/ 13501 *Fire resistance according to DIN EN 1634/ 13501*	EI 30 - C (Typ A / B) *EI 30 - C (Type A / B)*	EI 30 - C Typ B (Typ A) *EI 30 - C Type B (Type A)*
Verglasungstyp: Dicke: *Glazing type: thickness:*	max. Scheibengrößen *max. glass sizes*	
Pilkington Pyrostop 30-17 Pilkington Pyrostop 30-18	1234 x 2314 mm	1234 x 2314 mm A ≤ 2,40 m²
"Pilkington Pyrostop 30-2 .Iso" (25/26/27) "Pilkington Pyrostop 30-3 .Iso" (35/36) 32 - 44 mm	1234 x 2314 mm	1234 x 2314 mm A ≤ 2,40 m²
Fireswiss FOAM ISO Typ/ *Type* 30-15	1390 x 2590 mm	1390 x 2590 mm A ≤ 3,02 m²
SSG Contraflam 30 IGU	1158 x 2158 mm	1158 x 2158 mm
Pyrobel 30 ISO	1118 x 2118 mm	1118 x 2118 mm
Paneel 1 Paneel 36 mm dick mit 20 mm Promatect-H, 2 mm Al-Blech *Panel 1* *Panel 36 mm thick with 20 mm Promatect-H, 2 mm Al-sheet metal*	———	———
Paneel 2 Geschlossene Füllungen Paneele 36 mm dick mit 2x10 mm Promatect-H wahlweise mit Mineralwolle 12 mm *Panel 2* *Closed infills* *Panel 36 mm thick with 2x10 mm Promatect-H optional with mineral wool 12 mm*	———	———

≤ 1158 x 2198 mm

ift Rosenheim
Notifizierte Produkt-zertifizierungsstelle
Notified Body 0757
11.07.2018

Die Bestimmungen der jeweiligen allgemeinen bauaufsichtlichen Zulassung sind zu beachten!
The provisions of the general approval of construction supervision must be observed!

Brandschutzsystem
Dampfdruckausgleich und Entwässerung
Fire protection system
Air pressure equalization and drainage

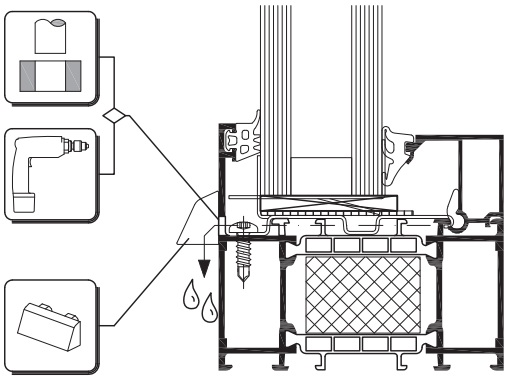

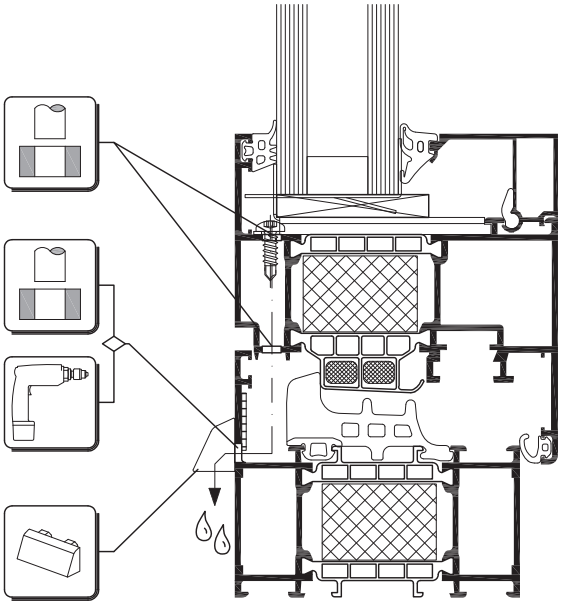

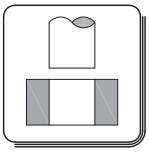

Schlitze ins Profil stanzen
- Alternativ: Fräsen

oder

- Bohren

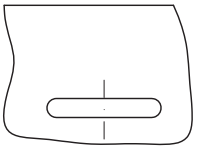

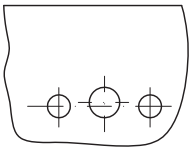

Punch slots in profile
- Alternative: Milling

or

- Drilling

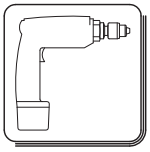

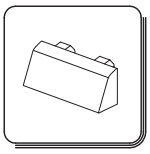

Entwässerungsabdeckung
(siehe Programm / Zusatzprofile / Zubehör Kunststoffprofile/Stücke)
- verhindert direkten Wassereintritt von außen und reduziert Winddruck

Weephole cover
(see Product range / Additional profiles / Plastic accessory profiles/pieces))
- prevents direct water infiltration from outside into rebate and reduces wind pressure.

Grundsätzliche Forderungen:
- In die Vorkammer eingedrungenes Wasser muss kontrolliert nach außen abgeleitet werden
- Es darf kein Wasser über:
  - +Konstruktionsstöße
  - +Konstruktionsdurchbrüche
  - +Pressta-Kerben
  - +Bohrungen für Verbinderbolzen
  - +Montageschrauben

  in die Konstruktion, das Bauwerk oder den Innenraum gelangen
- Entwässerung über Öffnungen nach außen
- Versatz zw. Entwässerungsöffnungen und Falzschutz erforderlich

Profilbearbeitung analog Standardserie WICLINE 75

Basic requirements:
- Infiltrated water in the prechamber must be drained in a controlled way towards the outside
- No water should infiltrate through:
  - *+construction joints*
  - *+construction breakthroughs*
  - *+crimped notches*
  - *+boreholes for connector bolts*
  - *+mounting screws*

  into the construction, the building or the interior rooms
- Drainage via openings towards outside
- Offset between drainage openings and rebate safeguard necessary

Profile processing analog standard series WICLINE 75

ift Rosenheim
Notifizierte Produkt-zertifizierungsstelle
Notified Body 0757
11.07.2018

Brandschutzsystem
Bauanschlüsse
Fire protection system
Junctions to structure

Wandanschlüsse und Montagehinweise:

- Die nachfolgend aufgeführten Wandanschlussvarianten sind eine Auswahl von Anwendungsbeispielen, die den Kriterien der Prüfungen entsprechen.
- Sonderlösungen bedürfen der Bewertung im Einzelfall durch die jeweils zuständige Bauaufsichtsbehörde.
- Die dargestellten Befestigungsabstände sind Maximalgrößen; entsprechend den baulichen Gegebenheiten dürfen kleinere Abmessungen verwendet werden.
- Randabstände der Rahmendübel zum Baukörper:
  Beton ≥ 50 mm
  Mauerwerk ≥ 50 mm.
- Geprüfte Wände für den Einbau der Feuerschutzabschlüsse:
  Tragkonstruktion: Massivwände geringer Rohdichte ≥ 600 kg/m³ und Wanddicke ≥ 175 mm.
  Massivwände hoher Rohdichte ≥ 900 kg/m³ und Wanddicke ≥ 150 mm.

- EI 30 Verglasung aus WICLINE 75FP und WICTEC 50FP.

- Befestigung der EI 30 Verglasungen.

Wall junctions and mounting instructions:

- *The represented wall junction variants are a selection of application examples which correspond to the criteria of the approval inspections.*
- *Special solutions need consent of the responsible Building Supervision Authority of the respective country in individual cases.*
- *The represented fastening distances are maximum dimensions. Smaller dimensions may be used in accordance with the structural conditions.*
- *Edge distances of frame dowel to the structure:*
  Concrete ≥ 50 mm
  Brickwork (masonry) ≥ 50 mm.
- *Approved walls for the installation of fire barriers;*
  Supporting structure:
  solid walls of low bulk density ≥ 600 kg/m³ and wall thickness ≥ 175 mm.
  solid walls of high bulk density ≥ 900 kg/m³ and wall thickness ≥ 150 mm.

- EI 30 glazing WICLINE 75FP and WICTEC 50FP.

- *Fixing the EI 30 glazing*

(DIN = German Industrial Standard)

ift Rosenheim
Notifizierte Produktzertifizierungsstelle
Notified Body 0757
11.07.2018

WICLINE 75FP

Technische Information
Technical Information

Brandschutzsystem
Bauanschlüsse
Fire protection system
Junctions to structure

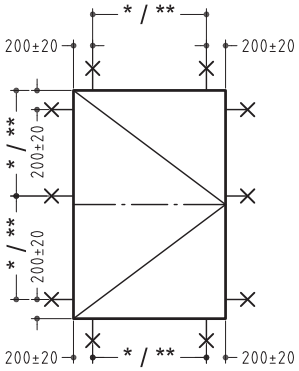

EI 30 - C
Drehfenster einflügelig
Turn window single leaf

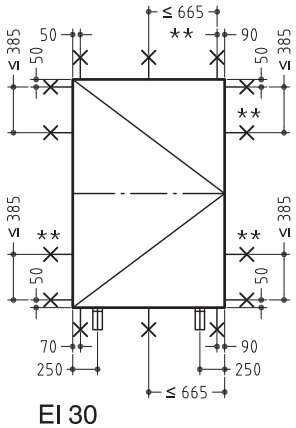

EI 30
Drehfenster vorgehängt
Pre-depends turn window

Dübelmontage / *Rawlplug mounting*
* ≤ 800 mm = 3x Befestigungen (✕)
** ≤ 800 mm = 3x Fixings (✕)*

Maueranker / *Wall anchor*
** ≤ 600 mm = 3x Befestigungen (✕)
*** ≤ 600 mm = 3x Fixings (✕)*

Befestigungswinkel L: 80 mm
min. 100 / 85 / 4 mm
Fixing brackets L: 80 mm
min. 100 / 85 / 4 mm

Lage der Befestigungsanker
Location of the mounting anchor

ift Rosenheim
Notifizierte Produkt-
zertifizierungsstelle
Notified Body 0757
11.07.2018

Brandschutzsystem
Auswahltabellen
Fire protection system
Selection tables

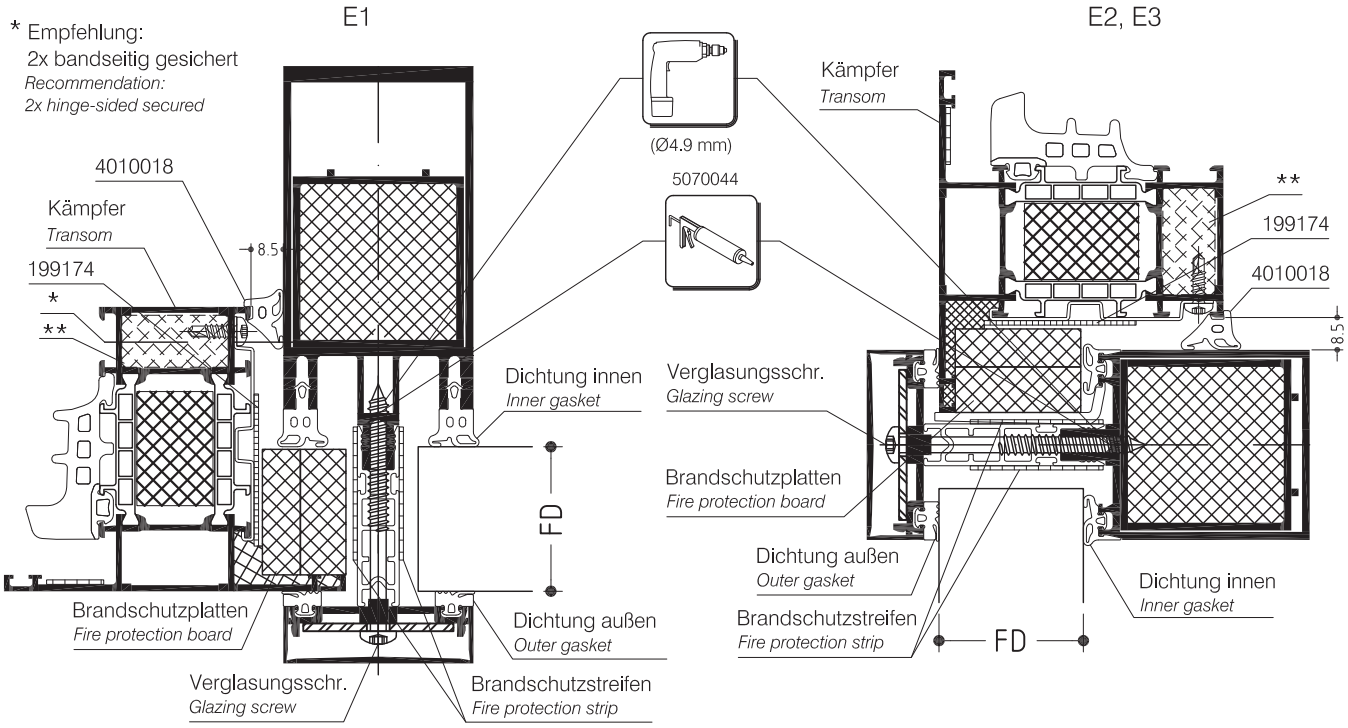

** Evtl. Länderspezifisch erforderlich
Possibly country - specific required

Füllungsdicke (FD) einschließlich Dickentoleranz (mm) *Infill thickness (IT) including thickness tolerance (mm)*	Dichtung innen *Inner gasket* Pfosten E1 *Mullion E1* (Spalt / *Gap*)	Dichtung innen *Inner gasket* Riegel E2, E3 *Transom E2, E3* (Spalt / *Gap*)	Dämmprofil (Bauhöhe in mm) *Thermal break profile (construction height in mm)*	Dichtung außen *Outer gasket* Einzeldichtung *Single gasket* (Spalt / *Gap*)	Verglasungsschraube ST5.5 T25. Zylinderblechschr. (Länge) *Glazing screw ST5.5 T25. Fillister socket head screw (lenght)*	Vorklotz (Prof. Nr.) Vorklotz verstärkt *Shim (Prof. no.) Reinforced shim*	Brandschutzstreifen *Fire protection strip*	Brandschutzplatten *Fire protection board*
15 - 17 17 - 19 19 - 21	190282 (14) 190281 (12) 190280 (10)	190288 (8) 190287 (6) 190286 (4)	196059 (18)	190312 (4) 190311 (4)	4070084 (47)	197400	199176	4090124
21 - 23 23 - 25 25 - 27	190282 (14) 190281 (12) 190280 (10)	190288 (8) 190287 (6) 190286 (4)	196060 (24)	190312 (4) 190311 (4)	4070085 (53)	197399	199175	4090125
27 - 29 29 - 31 31 - 33	190282 (14) 190281 (12) 190280 (10)	190288 (8) 190287 (6) 190286 (4)	196061 (30)	190312 (4) 190311 (4)	4070086 (59)	197398	199175	4090126
33 - 35 35 - 37 37 - 39	190282 (14) 190281 (12) 190280 (10)	190288 (8) 190287 (6) 190286 (4)	196062 (36)	190312 (4) 190311 (4)	4070087 (65)	197279	199174	4090127
39 - 41 41 - 43 43 - 45	190282 (14) 190281 (12) 190280 (10)	190288 (8) 190287 (6) 190286 (4)	196063 (42)	190312 (4) 190311 (4)	4070088 (71)	197280	199174	4090129
45 - 47 47 - 49 49 - 51	190282 (14) 190281 (12) 190280 (10)	190288 (8) 190287 (6) 190286 (4)	196064 (48)	190312 (4) 190311 (4)	4070088 (77)	4080376 E2 4080379 E3	199174	4090132

ift Rosenheim
ROSENHEIM
Notifizierte Produkt-zertifizierungsstelle
Notified Body 0757

WICLINE 75FP

Technische Information
Technical Information

Brandschutzsystem
Glassicherung, Auswahltabelle, Blendrahmenprofile
Fire protection system
Glass safeguard, selection tables, frame profiles

Die nachstehend aufgeführten Tabellen zeigen die bei Verwendung der verschiedenen Glashalteleisten zulässigen Füllungsdicken und Angaben zur Dickentoleranz.

Das Maßsystem ist für Trockenverglasung mittels EPDM-Dichtungsprofilen ausgelegt.

Bei der Verglasung sind die Vorschriften der Glashersteller und der einschlägigen Fachverbände zu beachten, insbesondere die Forderung nach einem funktionssicheren Dampfdruckausgleich und Entwässerung der Hohlräume im Glasfalzraum zwischen Isolierglas-Scheibenkante und Falzgrund.

Die Auswahltabellen ermöglichen eine theoretische Vorplanung. Die Glastoleranzen sind zu berücksichtigen.
Um extreme Toleranzen der Profile und Füllungen ausgleichen zu können ist es vorteilhaft, bei der Planung die Füllungsdicken aus den ungerasterten Feldern der Auswahltabellen zu entnehmen. Bei der Montage sind die Vorgaben praktisch zu prüfen und gegebenenfalls durch Variationen der Einrolldichtungen die notwendige Vorspannung aufzubringen.

The following table indicate the admissible infill thicknesses and specifications over thickness tolerances corresponding to the different glazing bead profiles.

The dimension system is outlaid for dry glazing with EPDM gaskets.

While glazing pay attention to the recommendations of glass manufacturers and relevant professional associations, especially to the demand for a functional and secured air pressure equalization and drainage of hollow spaces in glazing rebate between insulation glass pane edge and rebate base.

The selection table enables a theoretical preplanning. The glass tolerances must be taken into consideration.
In order to compensate extreme tolerances of profiles and infills it is advantageous to select the infill thickness from not rastered columns of selection table while planning. Check the specifications practically and when required implement the necessary prestress by varying rolled gaskets while mounting.

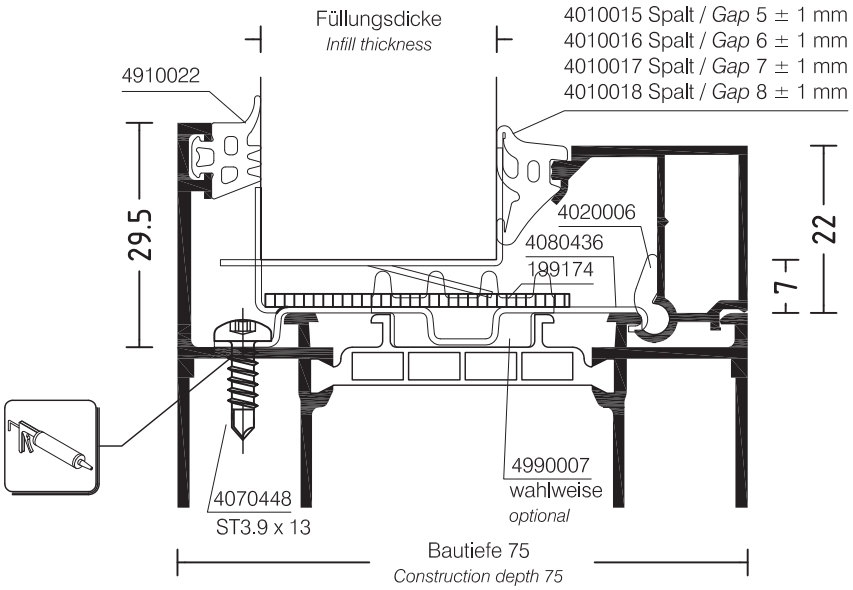

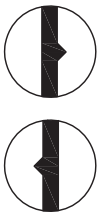

Kennzeichnung = Eloxal
Marking = anodizing

Kennzeichnung = Beschichtung
Marking = coating

ift Rosenheim
Notifizierte Produkt-zertifizierungsstelle
Notified Body 0757
11.07.2018

Bautiefe 75 - Verglasungdichtung außen 4910022
Construction depth 75 mm - Outer glazing gasket 4910022

Glasleisten-profile (Eloxal) *Glazing bead profiles (anod.)*		Glasleisten-profile (Besch.) *Glazing bead profiles (coating)*		Füllungsdicke ±1 mm mit Einrolldichtung Nr.: *Infill thickness ±1 mm with rolled gasket no.:*			
Nr. *No.* 22 mm	Breite *width* mm	Nr. *No.* 22 mm	Breite *width* mm	4010015 blau / *blue*	4010016 rot / *red*	4010017 grün / *green*	4010018 weiß / *white*
3391253	9	3090243	9	50	49	48	47
3090240	12	3090242	12	47	46	45	44
3090082	16	3090196	16	43	42	41	40
3090081	20	3090197	20	39	38	37	36
3090080	24	3090198	24	35	34	33	32
3090079	26	3090199	26	33	32	31	30
3090078	30	3090200	30	29	28	27	26

Glas-sicherung *Glass safeguard*	Füllungsdicke in mm *Infill thickness in mm*
4080132	48 - 51
4080131	45 - 48
4080257	41 - 44
4080258	37 - 40
4080259	33 - 36
4080260	31 - 34
4080261	27 - 30
4080205	23 - 26

WICLINE 75FP

Brandschutzsystem
Glassicherung, Auswahltabelle, Flügelprofile
Fire protection system
Glass safeguard, selection tables, sash profile

Die nachstehend aufgeführten Tabellen zeigen die bei Verwendung der verschiedenen Glashalteleisten zulässigen Füllungsdicken und Angaben zur Dickentoleranz.

Das Maßsystem ist für Trockenverglasung mittels EPDM-Dichtungsprofilen ausgelegt.

Bei der Verglasung sind die Vorschriften der Glashersteller und der einschlägigen Fachverbände zu beachten, insbesondere die Forderung nach einem funktionssicheren Dampfdruckausgleich und Entwässerung der Hohlräume im Glasfalzraum zwischen Isolierglas-Scheibenkante und Falzgrund.

Die Auswahltabellen ermöglichen eine theoretische Vorplanung. Die Glastoleranzen sind zu berücksichtigen.
Um extreme Toleranzen der Profile und Füllungen ausgleichen zu können ist es vorteilhaft, bei der Planung die Füllungsdicken aus den ungerasterten Feldern der Auswahltabellen zu entnehmen. Bei der Montage sind die Vorgaben praktisch zu prüfen und gegebenenfalls durch Variationen der Einrolldichtungen die notwendige Vorspannung aufzubringen.

The following table indicate the admissible infill thicknesses and specifications over thickness tolerances corresponding to the different glazing bead profiles.

The dimension system is outlaid for dry glazing with EPDM gaskets.

While glazing pay attention to the recommendations of glass manufacturers and relevant professional associations, especially to the demand for a functional and secured air pressure equalization and drainage of hollow spaces in glazing rebate between insulation glass pane edge and rebate base.

The selection table enables a theoretical preplanning. The glass tolerances must be taken into consideration.
In order to compensate extreme tolerances of profiles and infills it is advantageous to select the infill thickness from not rastered columns of selection table while planning. Check the specifications practically and when required implement the necessary prestress by varying rolled gaskets while mounting.

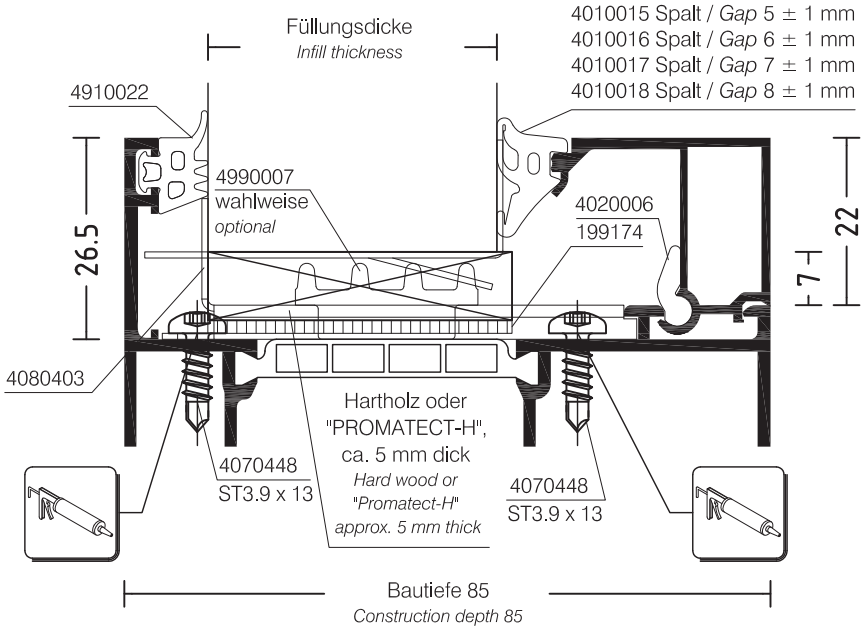

ift Rosenheim
Notifizierte Produkt-zertifizierungsstelle
Notified Body 0757
11.07.2018

Bautiefe 85 - Verglasungdichtung außen 4910022
Construction depth 85 mm - Outer glazing gasket 4910022

Glasleistenprofile *Glazing bead profiles*		Füllungsdicke in mm, zulässige Dickentoleranz ± 1 mm *Infill thickness in mm, admissible thickness tolerance ± 1 mm*			
		mit Einrolldichtung Nr.: / *with rolled gasket no.:*			
Nr.: / *No.:* 22 mm	Breite / *widht* mm	4010015 2 x blau / *2 x blue*	4010016 2 x rot / *2 x red*	4010017 2 x grün / *2 x green*	4010018 2 x weiß / *2 x white*
3991006	19	50	49	48	47
3991007	22	47	46	45	44
3991008	24	45	44	43	42
3991009	26	43	42	41	40
3991010	29	40	39	38	37
3991011	32	37	36	35	34
3991012	34	35	34	33	32
3991013	37	32	31	30	29
3991014	41	28	27	26	---

Glas-sicherung *Glass safeguard*	Füllungsdicke in mm *Infill thickness in mm*
4080132	48 - 51
4080131	45 - 48
4080257	41 - 44
4080258	37 - 40
4080259	33 - 36
4080260	31 - 34
4080261	27 - 30
4080205	23 - 26

WICLINE 75FP

Technische Information
Technical Information

Brandschutzsystem
Anwendung der Schalen- und Glassicherung
Fire protection system
Application of shell- and glass safeguard

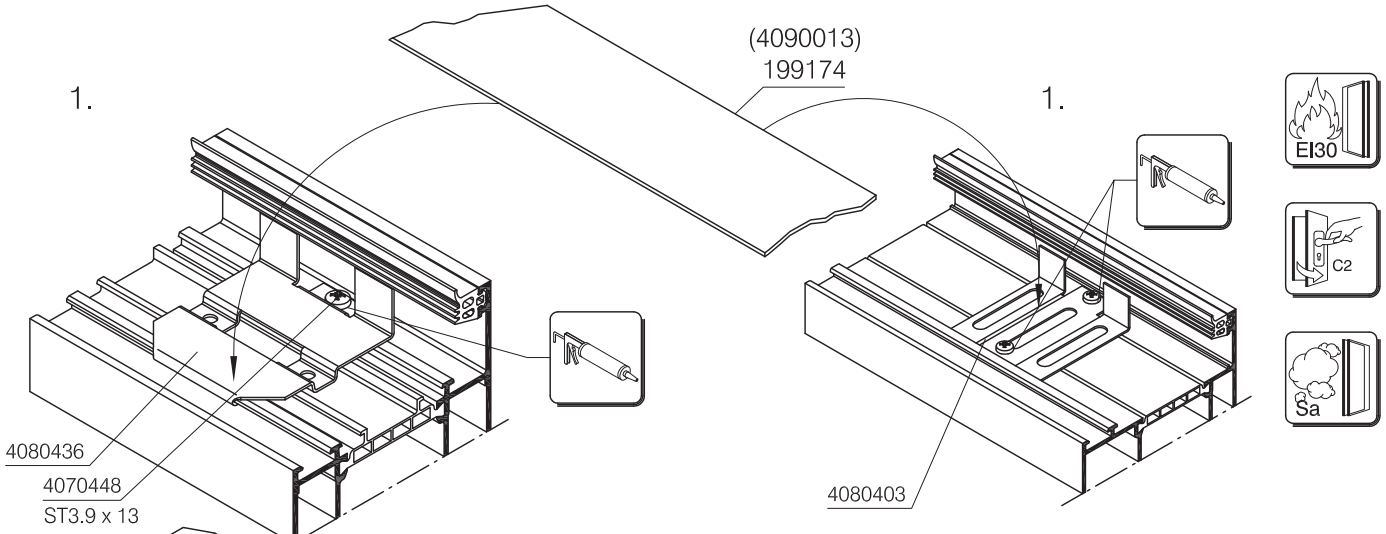

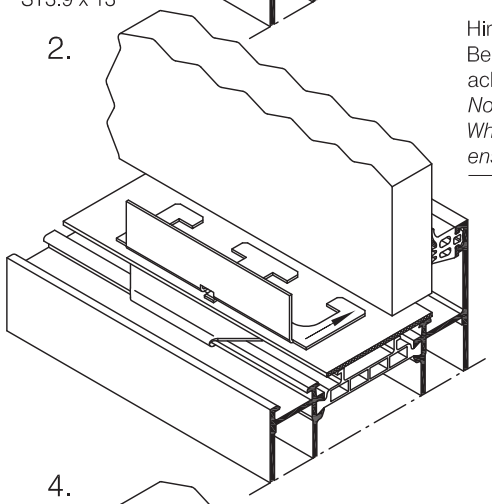

Hinweis:
Bei Montage der Glassicherung ist darauf zu achten, dass diese an der Füllung anliegt.
Note:
When mounting the glass safeguard is to ensure that it is against the filling

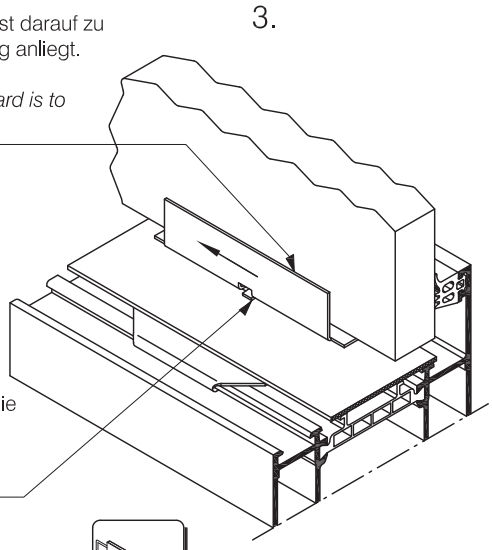

Für die leichtere Montage, die Lasche nach unten biegen.
Down turn the plate for the easier installation.

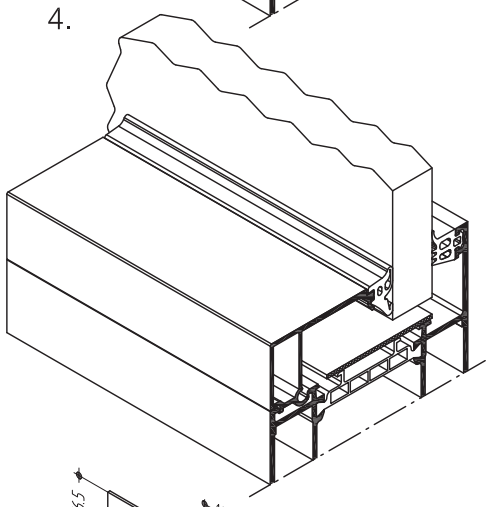

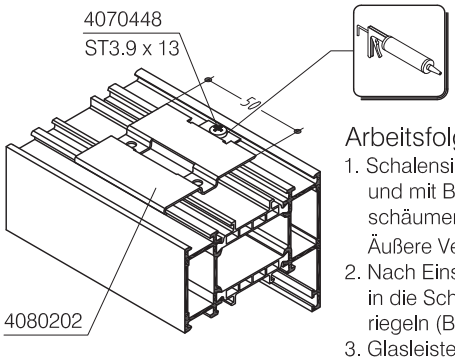

Arbeitsfolge:

1. Schalensicherung in Glasleistenzone einhängen und mit Bohrschraube 4070448 befestigen. Aufschäumer über die Schalensicherung aufkleben. Äußere Verglasungsdichtung eindrücken (Bild 1).
2. Nach Einsetzen der Füllung ist die Glassicherung in die Schalensicherung einzuhängen und zu verriegeln (Bild 2 + 3).
3. Glasleisten einsetzen und innere Verglasungsdichtung eindrücken. Im Bereich der Glassicherung ist darauf zu achten, dass die Dichtung richtig anliegt (Bild 4).

Operating sequence:

1. *Hook profile shell safeguard into the glazing bead retaining groove and fix with self-drilling screw 4070448. Glue foaming strip on profile shell safeguard. Thereafter, mount outer glazing gasket (figure 1).*
2. *Hook the glass safeguard into profile shell safeguard and lock by moving sidewards after inserting infill (figure 2 + 3).*
3. *Mount glazing bead and impress inner glazing gasket between glass and glazing bead. Pay attention to the correct position of glazing gasket in area of glass safeguard (figure 4).*

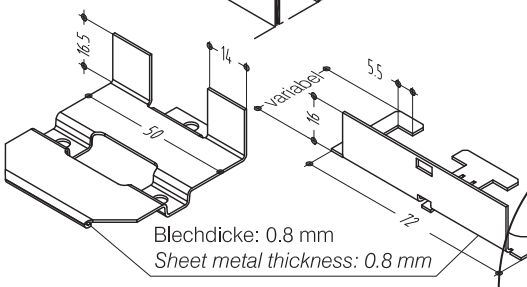

Schalensicherung
Shell safeguard

Glassicherung
Glass safeguard

ift Rosenheim
Notifizierte Produktzertifizierungsstelle
Notified Body 0757

Brandschutzsystem
Anordnung der Schalen- und Glassicherung
Fire protection system
Arrangement of the shell- and glass safeguard

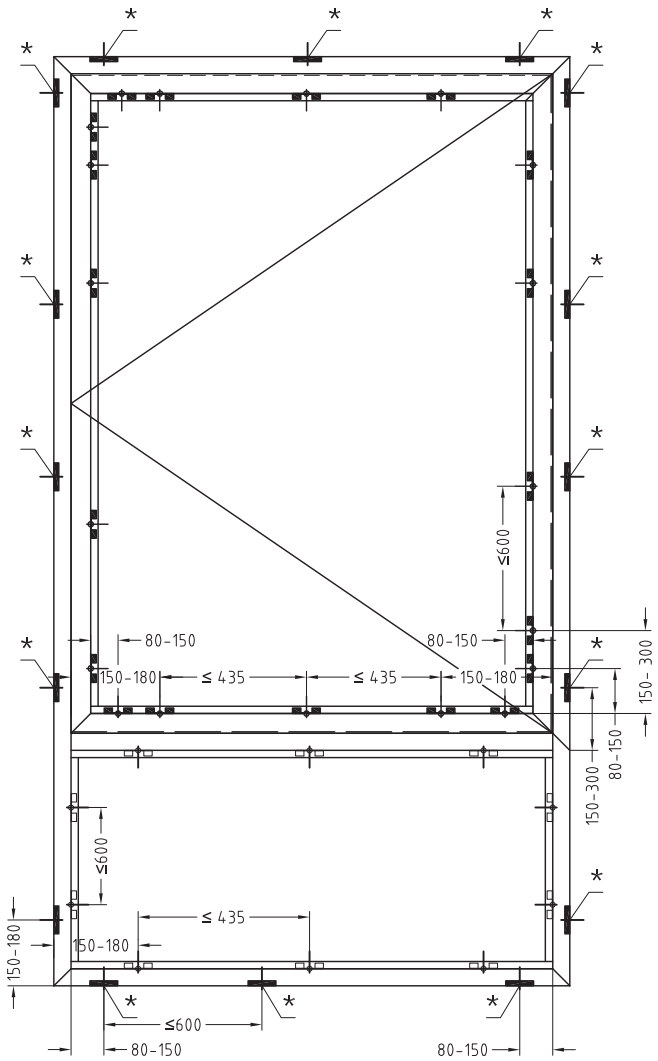

Schalen- und Glassicherungen Flügel (4080403)
Shell- and glass safeguard sash (4080403)

Schalen- und Glassicherungen (4080436 wahlweise 4080201)
Shell- and glass safeguard (4080436 optional 4080201)

Schalensicherungen (Vorklotz) (4080202) oder 4080436 als Vorklotz
Shell safeguard (glazing shim) (4080202) or 4080436 as glazing shim

* Nur in Verbindung mit öffenbarem Flügel erforderlich
** Only required in conjunction with the opening sash*

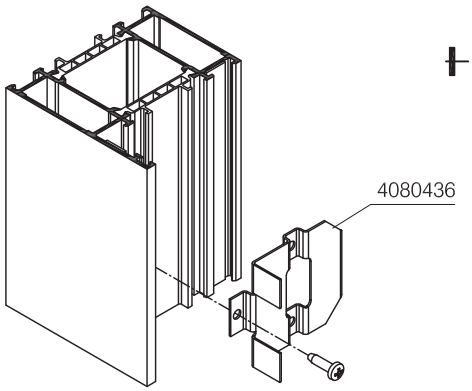

ift Rosenheim
Notifizierte Produkt-zertifizierungsstelle
Notified Body 0757

WICLINE 75FP

Technische Information
Technical Information

Brandschutzsystem
Rahmen-Eckverbindungstechnik
Fire protection system
Frame corner connecting technique

Verbindung mit Schlaghülse
Connection with drive bush

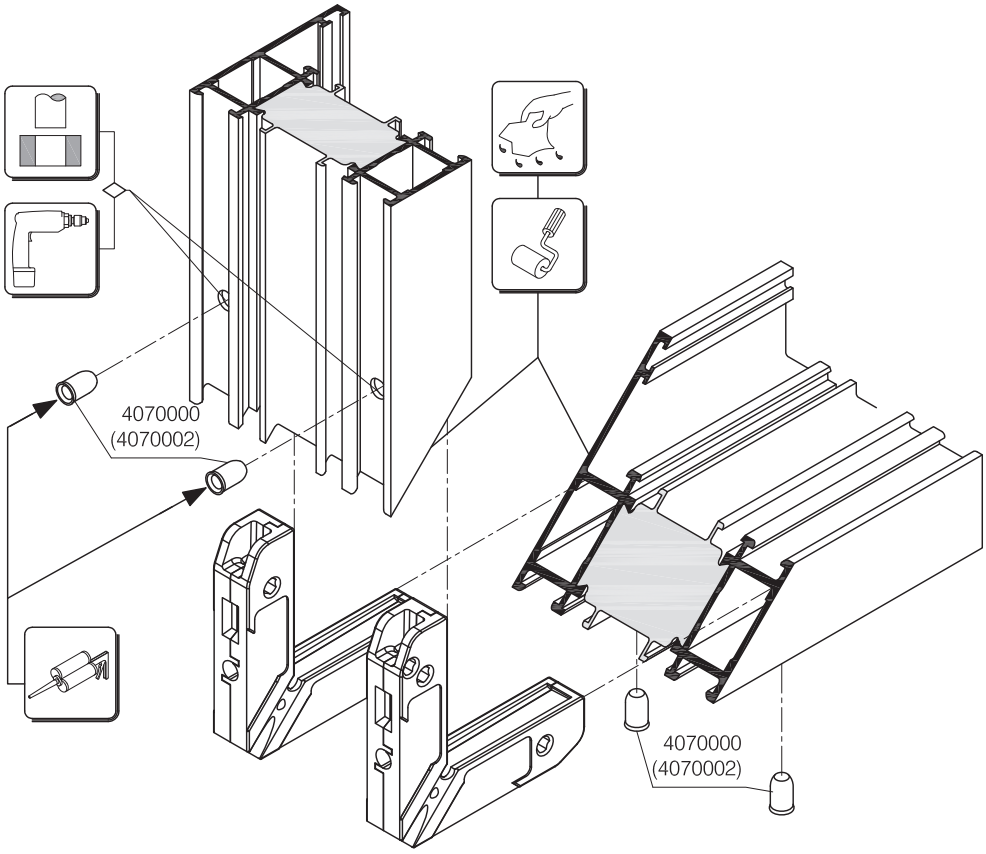

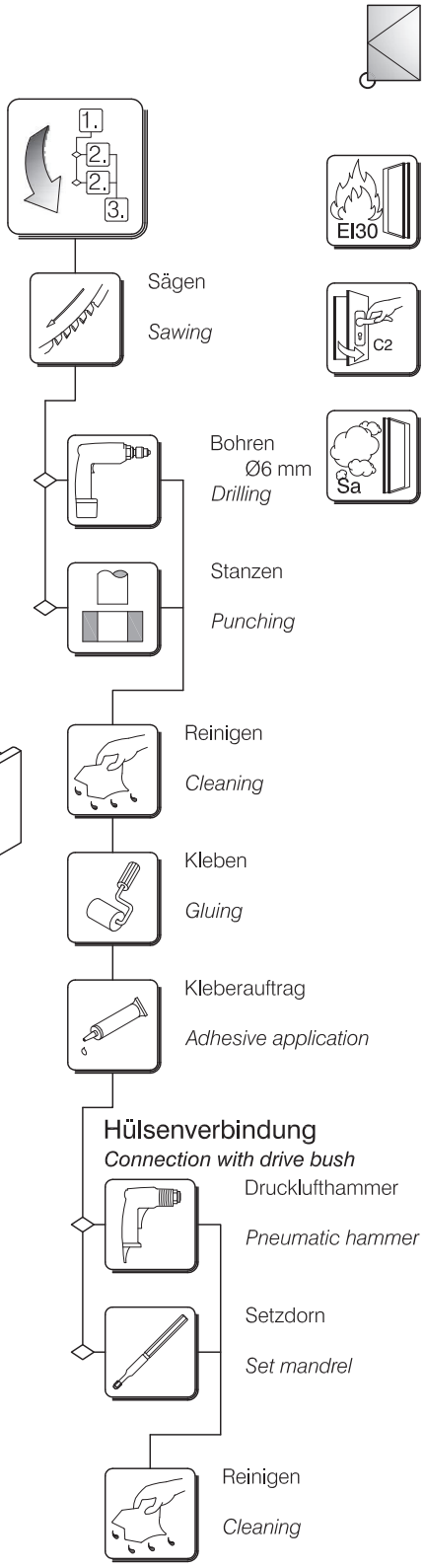

ift Rosenheim
ift ROSENHEIM
Notifizierte Produkt-
zertifizierungsstelle
Notified Body 0757
11.07.2018

Brandschutzsystem
Flügel - Eckverbindungstechnik
Fire protection system
Sash - corner connection technique

Verbindung mit Schlaghülse
Connection with drive bush

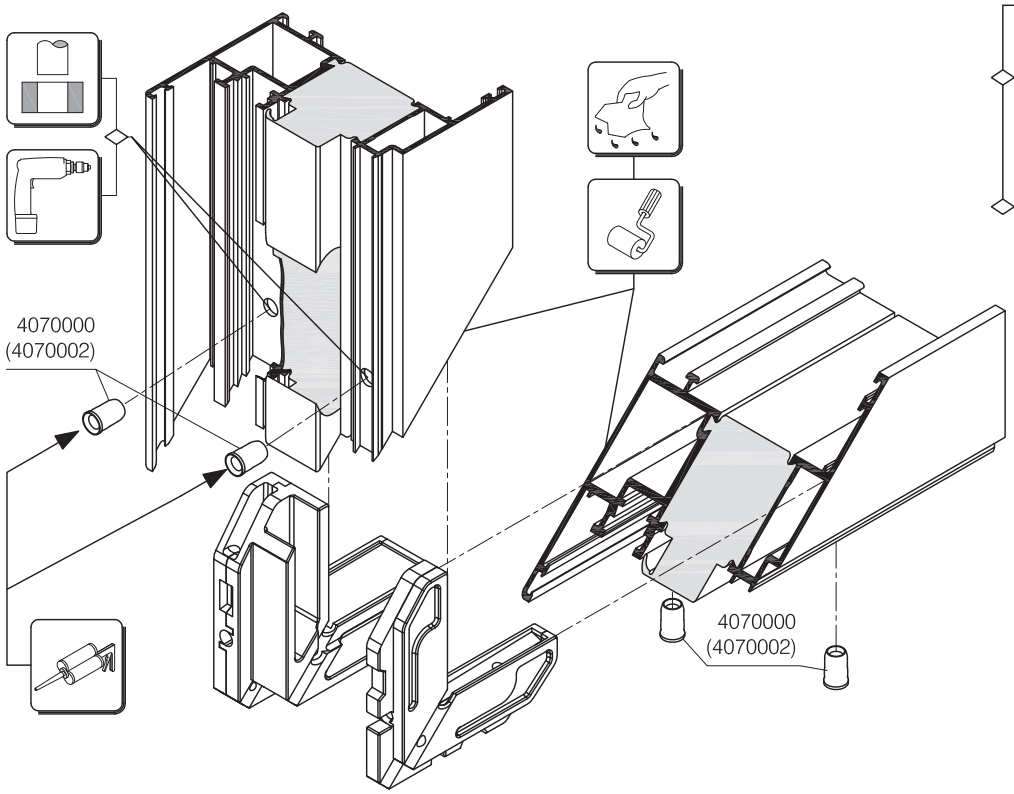

ift Rosenheim
Notifizierte Produkt-
zertifizierungsstelle
Notified Body 0757

WICLINE 75FP

Technische Information
Technical Information

Brandschutzsystem
Kämpfereinbau
Fire protection system
Transom assembly

Verbindung mit Schlaghülse
Connection with drive bush

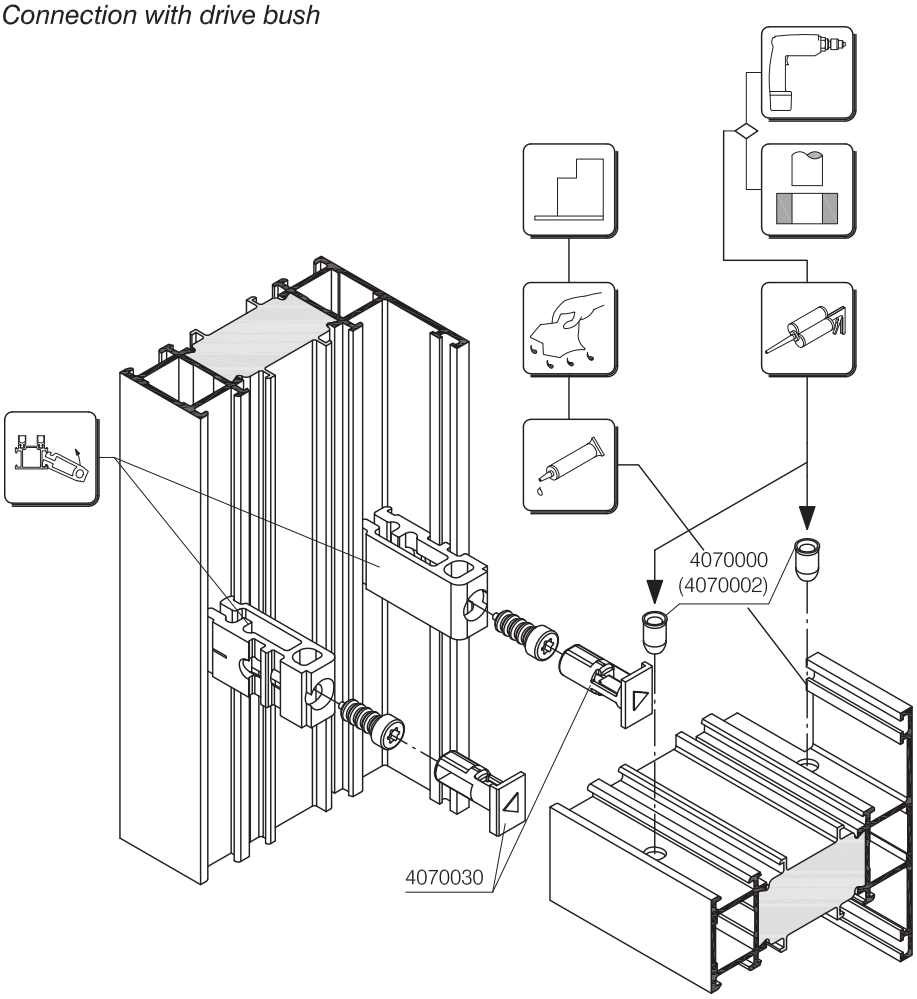

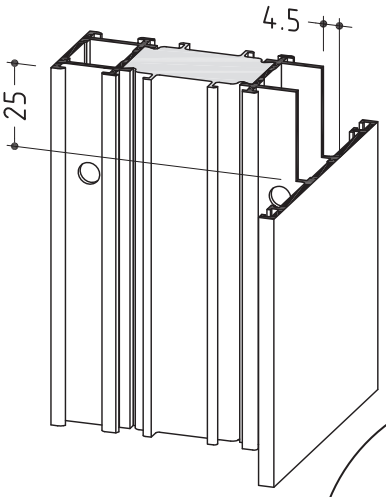

Arbeitsfolge
Operating sequence

Sägen
Sawing

Ausklinken
Notching

Bohren
Ø6 mm
Drilling

Stanzen
Punching

Reinigen
Cleaning

Verbindereinbau
Installation of connector

Kleberauftrag
Adhesive application

Hülsenverbindung
Connection with drive bush

Drucklufthammer
Pneumatic hammer

Setzdorn
Set mandrel

Klebstoffinjektion
Glue injection

Reinigen
Cleaning

EI30

C2

Sa

Kämpferstoß abdichten!
siehe Stoßabdichtung

Seal transom joint!
see butt-joint sealing

ift Rosenheim
Notifizierte Produkt-zertifizierungsstelle
Notified Body 0757
11.07.2018

Brandschutzsystem
Anwendung der Brandschutzstreifenprofile
Fire protection system
Application of fire protection sealing strip profiles

Brandschutzstreifen im Blendrahmenprofil als stumpfer Stoß (wahlweise als Gehrungsstoß)

Fire protection sealing strips in frame profile as but joint (optional as mitre cut)

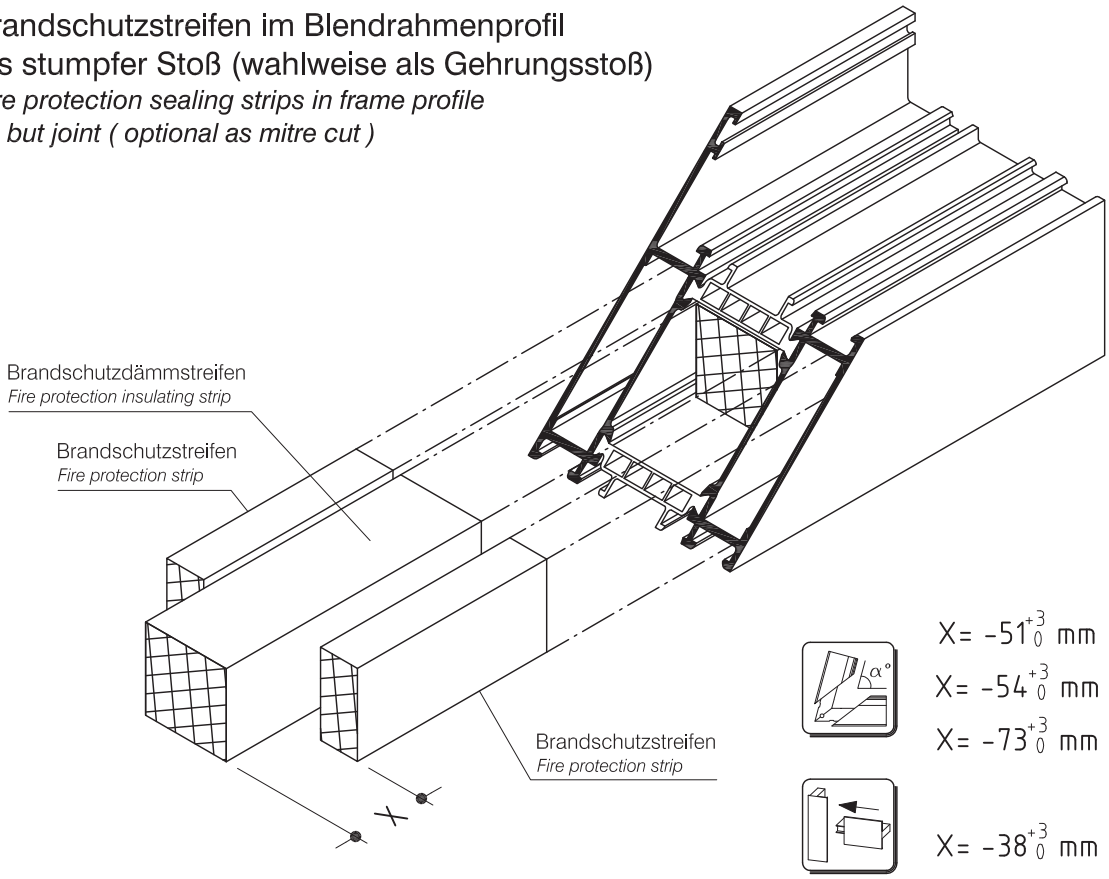

$X = -51^{+3}_{0}$ mm für Gusseckwinkel *for cast alu. corner angle*

$X = -54^{+3}_{0}$ mm für Strangpresswinkel *for extruded corner angle*

$X = -73^{+3}_{0}$ mm für Gelenkverbinder *for hinged connector*

$X = -38^{+3}_{0}$ mm

Brandschutzstreifen im Flügelprofil

als Gehrungsstoß (wahlweise als stumpfer Stoß)
Fire protection sealing strips in sash profile as mitre cut (optional as but joint)

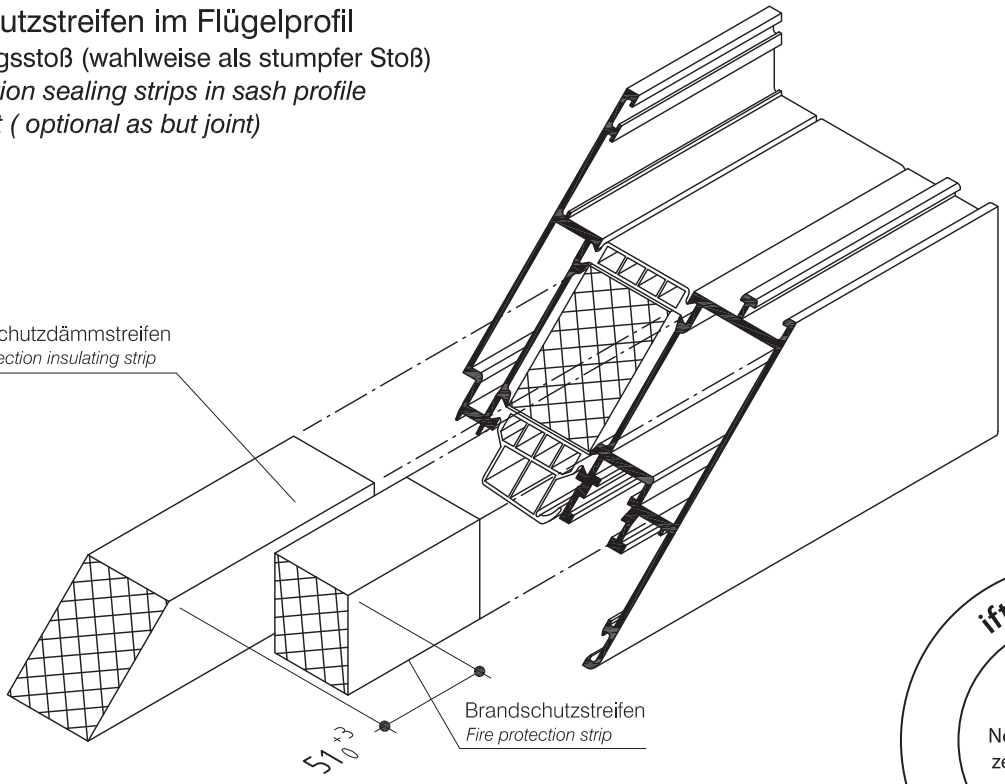

ift Rosenheim
Notifizierte Produkt-zertifizierungsstelle
Notified Body 0757

Brandschutzsystem
Zuschnitt Brandschutzstreifen
Fire protection system
Cutting fire protection strips

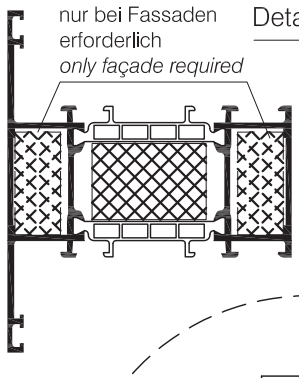

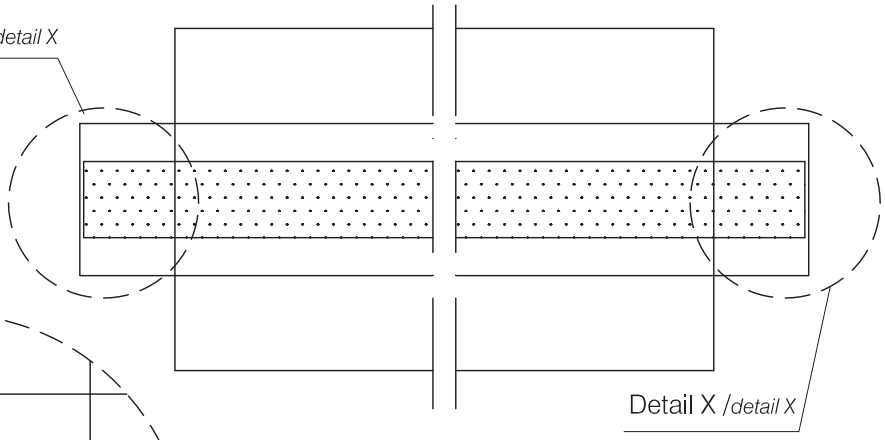

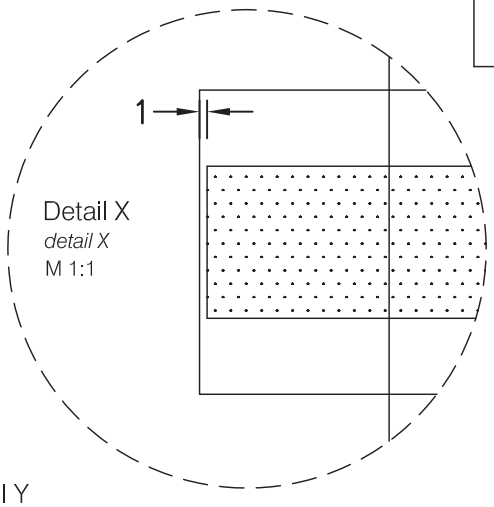

Hinweis:
Brandschutzstreifensicherung
Möglichkeiten der Sicherung
der Brandschutzstreifen gegen
herausfallen:
- mit dauerelatischer Dichtungsmasse
- mit Zylinderkerbstift
- mit Bohrschraube.

Note:
Securing for fire protection strips
Possiblities of securing the
fire protection strips against fall out:
- with permanently elastic sealing compound
- with cylindrical grooved pin
- with self drilling screw.

Detail Y
detail Y
M 1:1

Gehrungsstoß
mitred joint

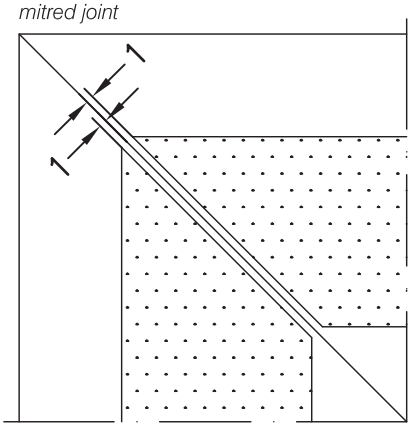

wahlweise: Stumpfer Stoß
optional: Butt joint

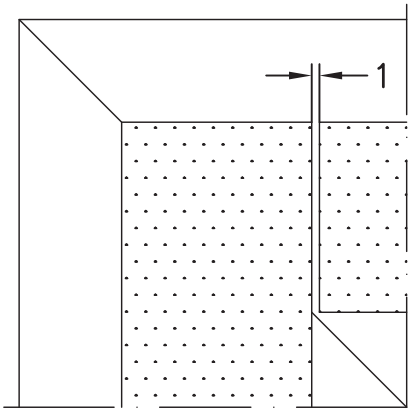

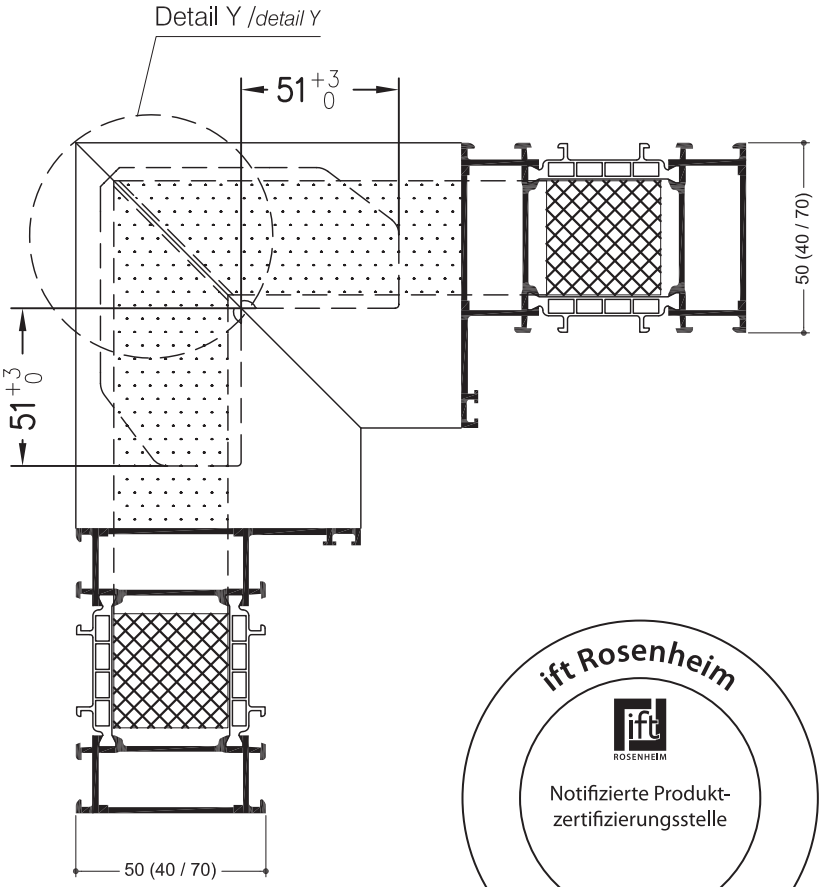

ift Rosenheim
Notifizierte Produkt-
zertifizierungsstelle
Notified Body 0757

WICLINE 75FP

Technische Information
Technical Information

Brandschutzsystem
Beschlagsübersicht, selbstschließend
Fire protection system
Survey of hardware, self locking

Lage der Standardverschlussteile, siehe Beschlagseinbauplan (BEP 35201).
Location of the standard lock parts, see plan of hardware (HIP 35201).

Türschließer zusätzlich erforderlich.
Closer in addition required.

Eckumlenkung 6940286 (DIN R)
6940287 (DIN L)
Corner transmission 6940286 (DIN R) 6940287 (DIN L).

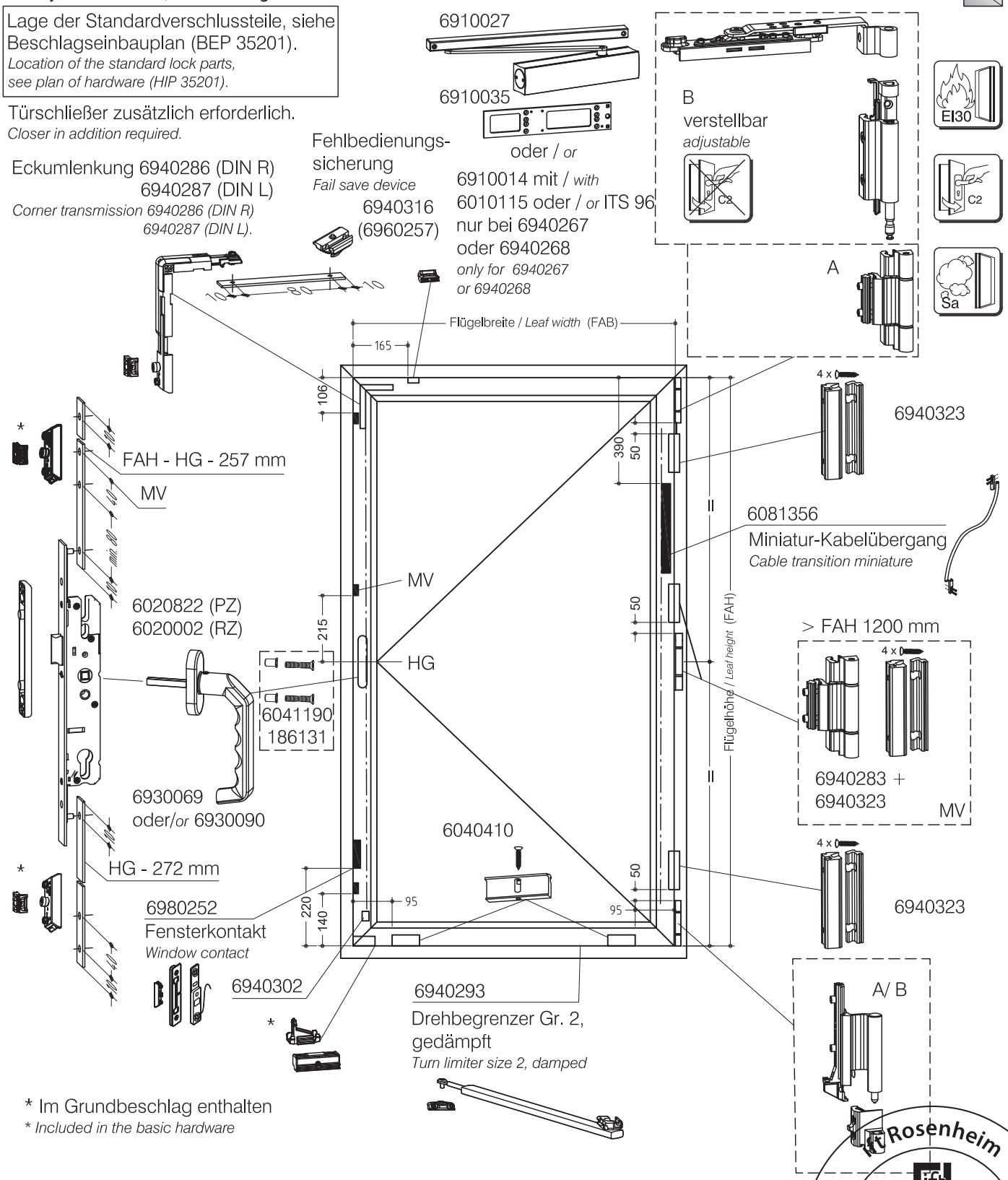

* Im Grundbeschlag enthalten
** Included in the basic hardware*

A = 6940267 (DIN R) oder 6940268 (DIN L) Dreh-Grundbeschlag, siehe BEP 35201
A = 6940267 (DIN R) or 6940268 (DIN L) turn-action basic hardware, see HIP 35201
B = 6940269 (DIN R) oder 6940270 (DIN L) Dreh-Grundbeschlag, verstellbar, siehe BEP 35201
B = 6940269 (DIN R) or 6940270 (DIN L) turn-action basic hardware, adjustable, see HIP 35201

Rosenheim
ift ROSENHEIM
Notifizierte Produkt-zertifizierungsstelle
Notified Body 0757

WICLINE 75FP

Technische Information
Technical Information

Brandschutzsystem
Beschlagsübersicht, selbstschließend, verdecktliegend

Fire protection system
Survey of hardware, self locking, concealed

Lage der Standardverschlussteile, siehe Beschlagseinbauplan (BEP 40201).
Location of the standard lock parts, see plan of hardware (HIP 40201).

Türschließer zusätzlich erforderlich.
Closer in addition required.

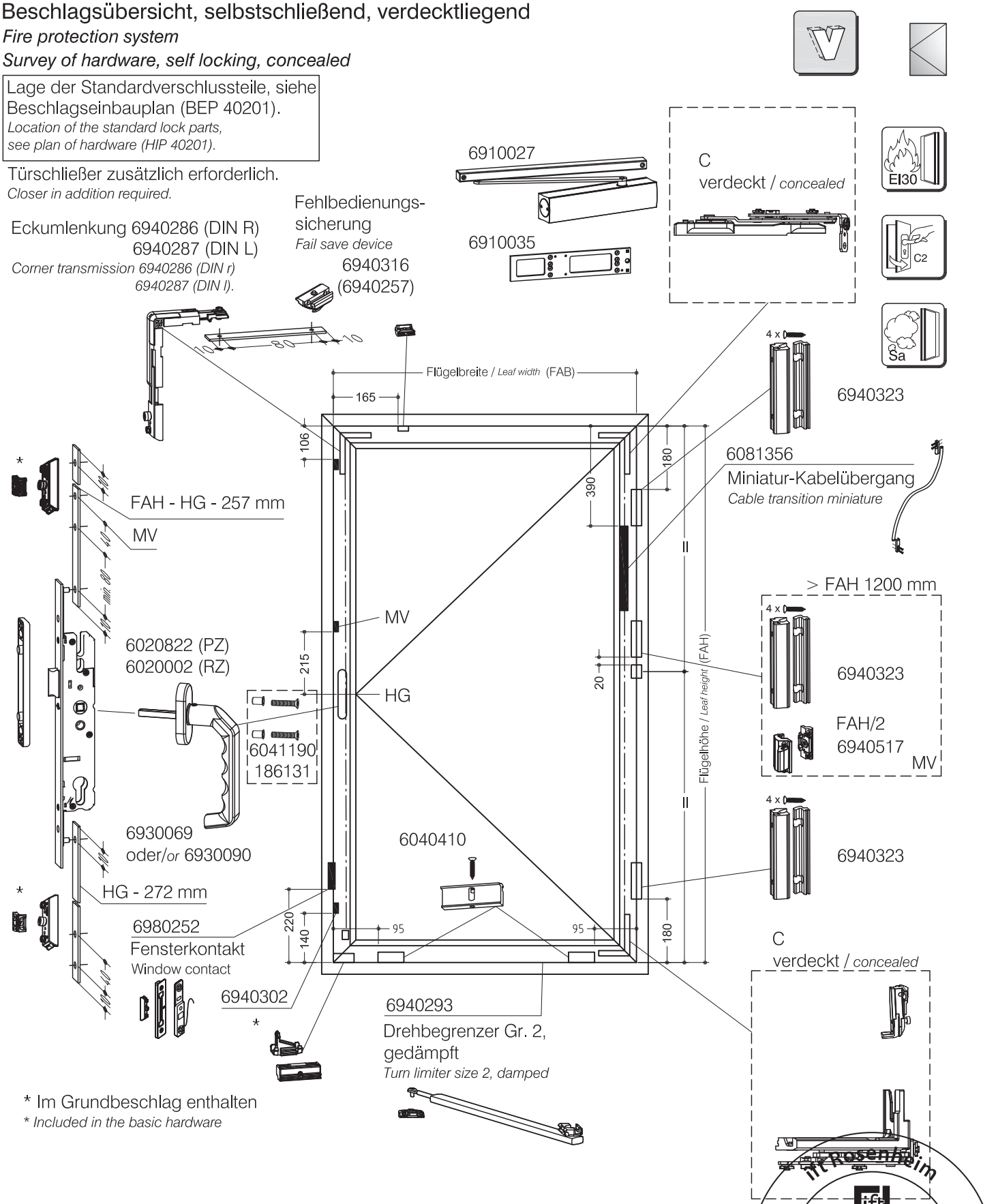

* Im Grundbeschlag enthalten
** Included in the basic hardware*

C = 6940515 (DIN R) oder 6940516 (DIN L) Dreh-Grundbeschlag, verdeckt, siehe BEP 40201
C = 6940515 (DIN R) or 6940516 (DIN L) turn-action basic hardware, concealed, see HIP 40201

ift Rosenheim
Notifizierte Produkt-zertifizierungsstelle
Notified Body 0757

WICLINE 75FP

Technische Information
Technical Information

Brandschutzsystem
Beschlagsübersicht, selbstschließend
Fire protection system
Survey of hardware, self locking

Lage der Standardverschlussteile, siehe Beschlagseinbauplan (BEP 35801).
Location of the standard lock parts, see plan of hardware (HIP 35801).

Türschließer zusätzlich erforderlich.
Closer in addition required.

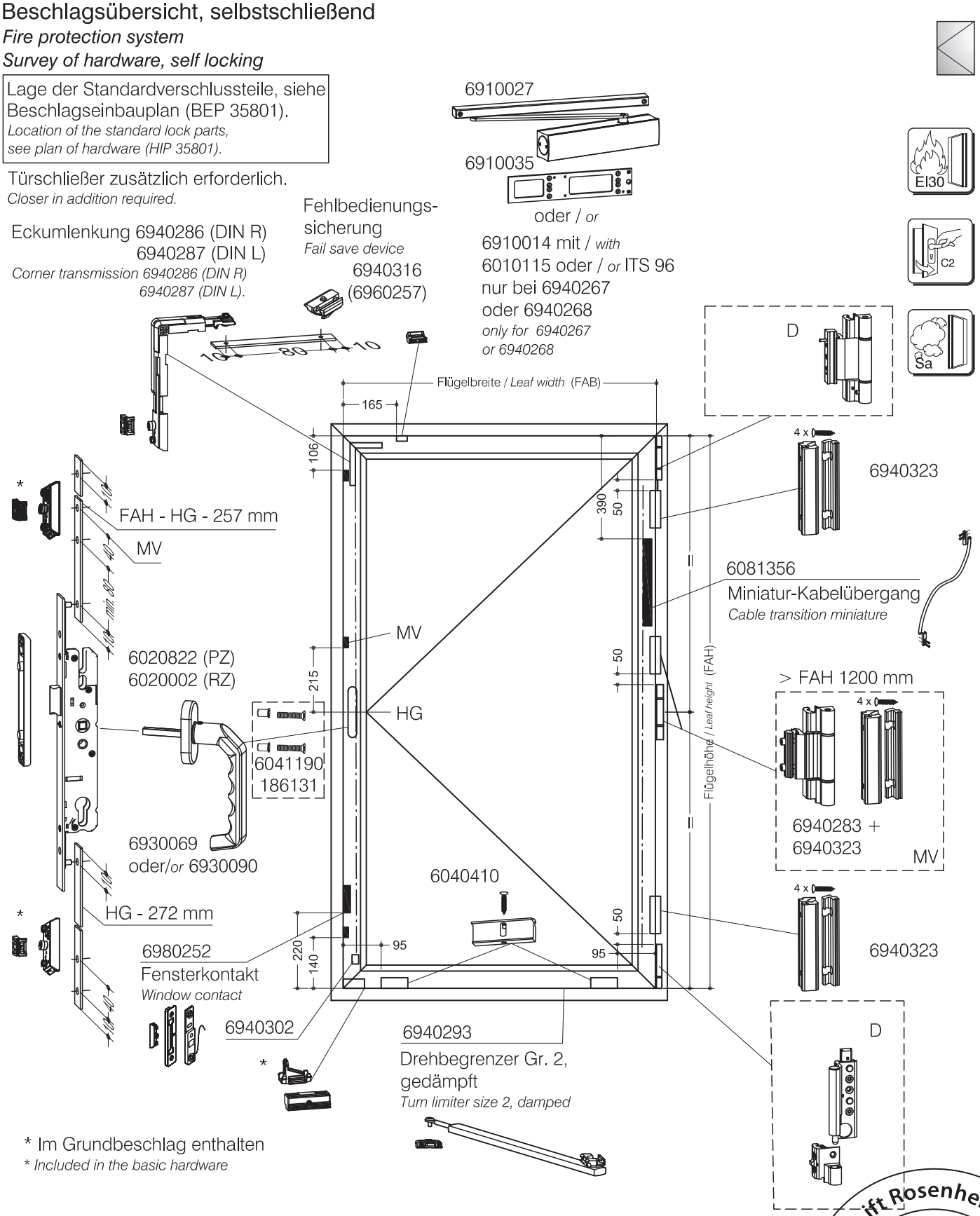

* Im Grundbeschlag enthalten
** Included in the basic hardware*

D = 6940341 (DIN R) oder 6940342 (DIN L) Dreh-Beschlag bis 200 kg, siehe BEP 35801
D = 6940341 (DIN R) or 6940342 (DIN L) turn-action hardware up to 200 kg, see HIP 35801

ift Rosenheim
Notifizierte Produkt-zertifizierungsstelle
Notified Body 0757

WICLINE 75FP

Technische Information
Technical Information

Brandschutzsystem
Beschlagsübersicht, mit Steckgriff
Fire protection system
Survey of hardware, with removable plug handle

Lage der Standardverschlussteile, siehe Beschlagseinbauplan (BEP 35201).
Location of the standard lock parts, see plan of hardware (HIP 35201).

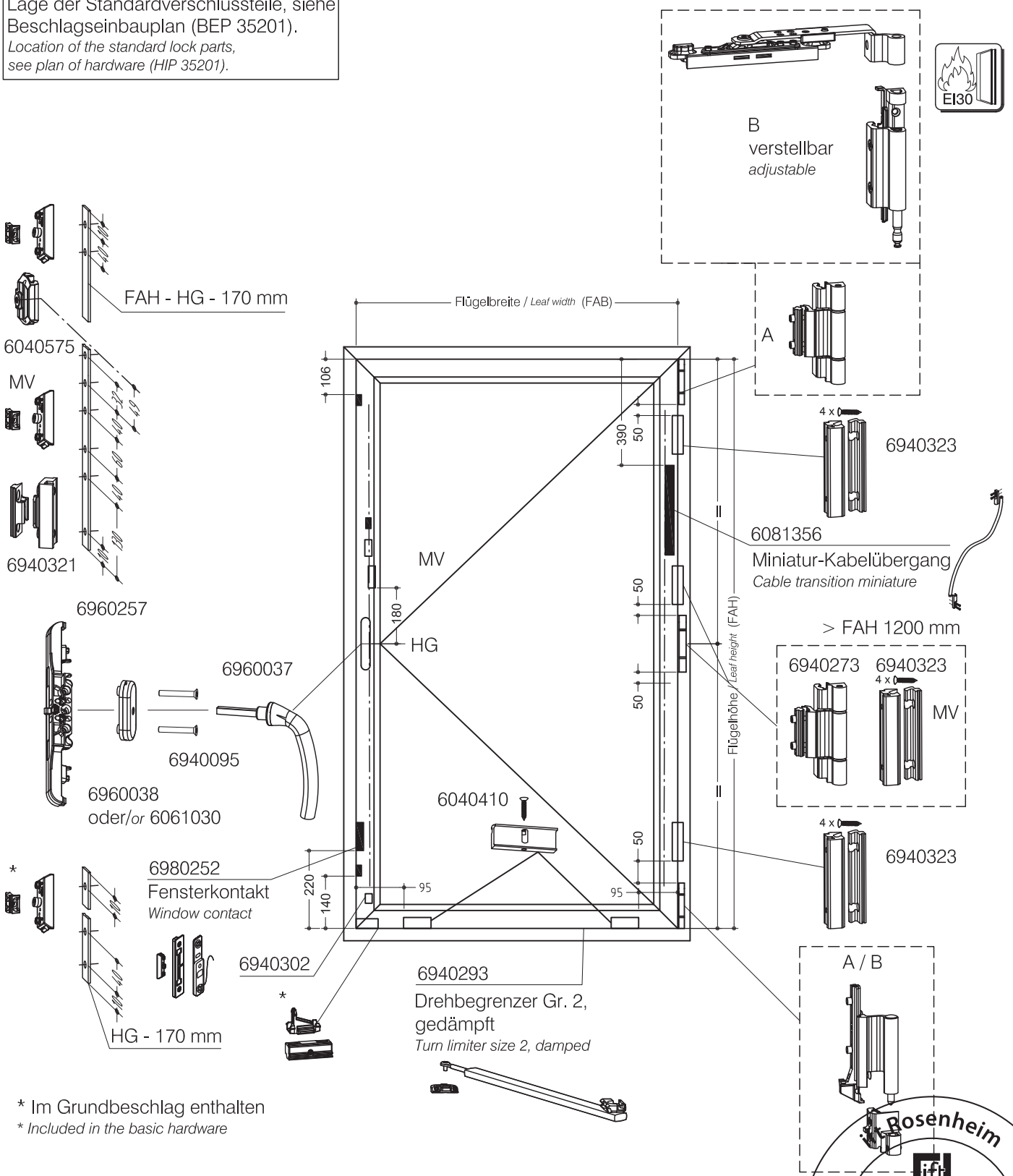

* Im Grundbeschlag enthalten
** Included in the basic hardware*

A = 6940267 (DIN R) oder 6940268 (DIN L) Dreh-Grundbeschlag, siehe BEP 35201
A = 6940267 (DIN R) or 6940268 (DIN L) turn-action basic hardware, see HIP 35201
B = 6940269 (DIN R) oder 6940270 (DIN L) Dreh-Grundbeschlag, verstellbar, siehe BEP 35201
B = 6940269 (DIN R) or 6940270 (DIN L) turn-action basic hardware, adjustable, see HIP 35201

Rosenheim
ift ROSENHEIM
Notifizierte Produkt-zertifizierungsstelle
Notified Body 0757

WICLINE 75FP

Technische Information
Technical Information

Brandschutzsystem
Beschlagsübersicht, mit Steckgriff verdecktliegend

Fire protection system
Survey of hardware, with removable plug handle concealed

Lage der Standardverschlussteile, siehe Beschlagseinbauplan (BEP 40201).
Location of the standard lock parts, see plan of hardware (HIP 40201).

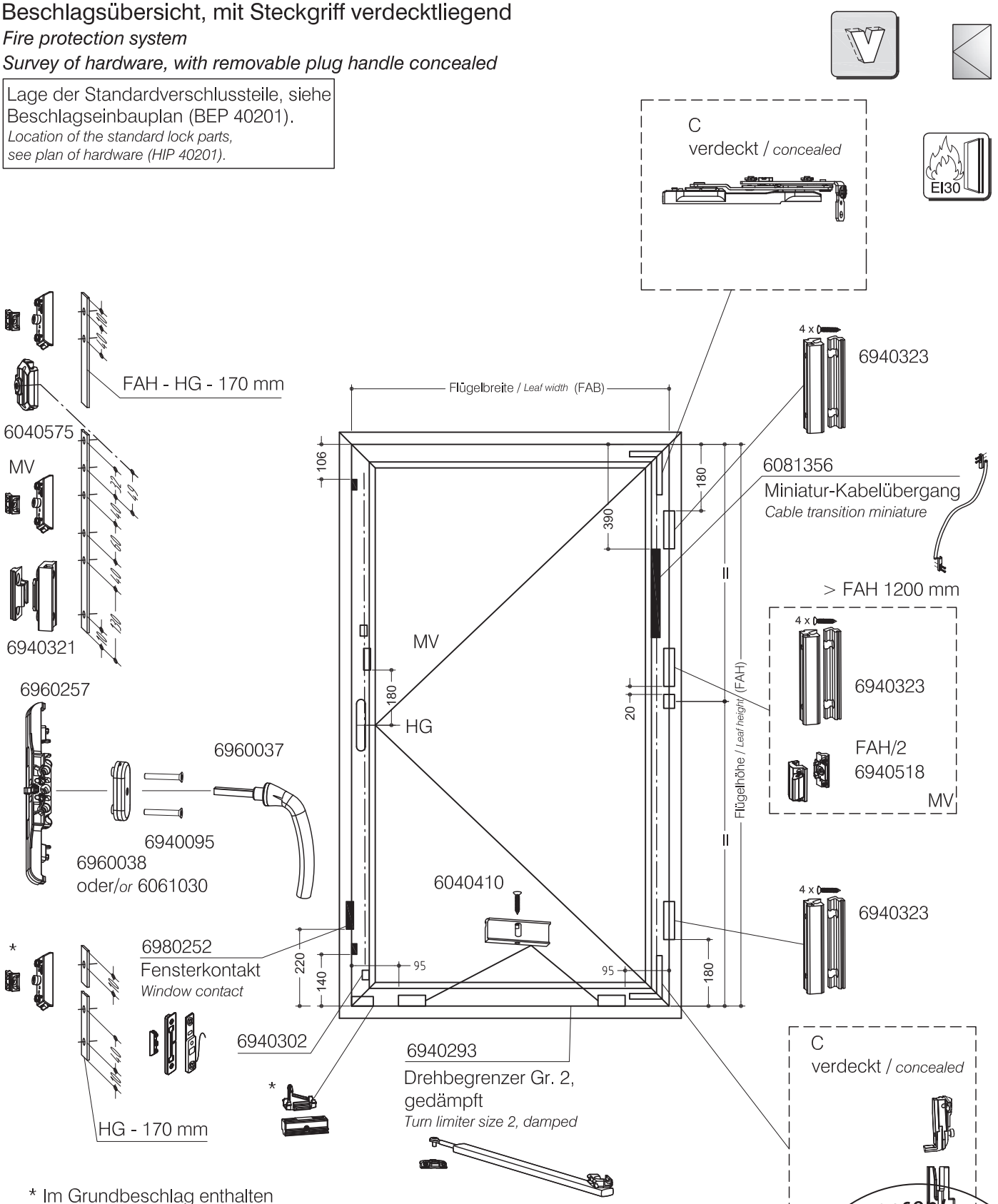

* Im Grundbeschlag enthalten
** Included in the basic hardware*

C = 6940515 (DIN R) oder 6940516 (DIN L) Dreh-Grundbeschlag, verdeckt, siehe BEP 40201
C = 6940515 (DIN R) or 6940516 (DIN L) turn-action basic hardware, concealed, see HIP 40201

ift Rosenheim
ROSENHEIM
Notifizierte Produkt-zertifizierungsstelle
Notified Body 0757

WICLINE 75FP

Technische Information
Technical Information

Brandschutzsystem
Beschlagsübersicht, mit Steckgriff
Fire protection system
Survey of hardware, with removable plug handle

Lage der Standardverschlussteile, siehe Beschlagseinbauplan (BEP 35801).
Location of the standard lock parts, see plan of hardware (HIP 35801).

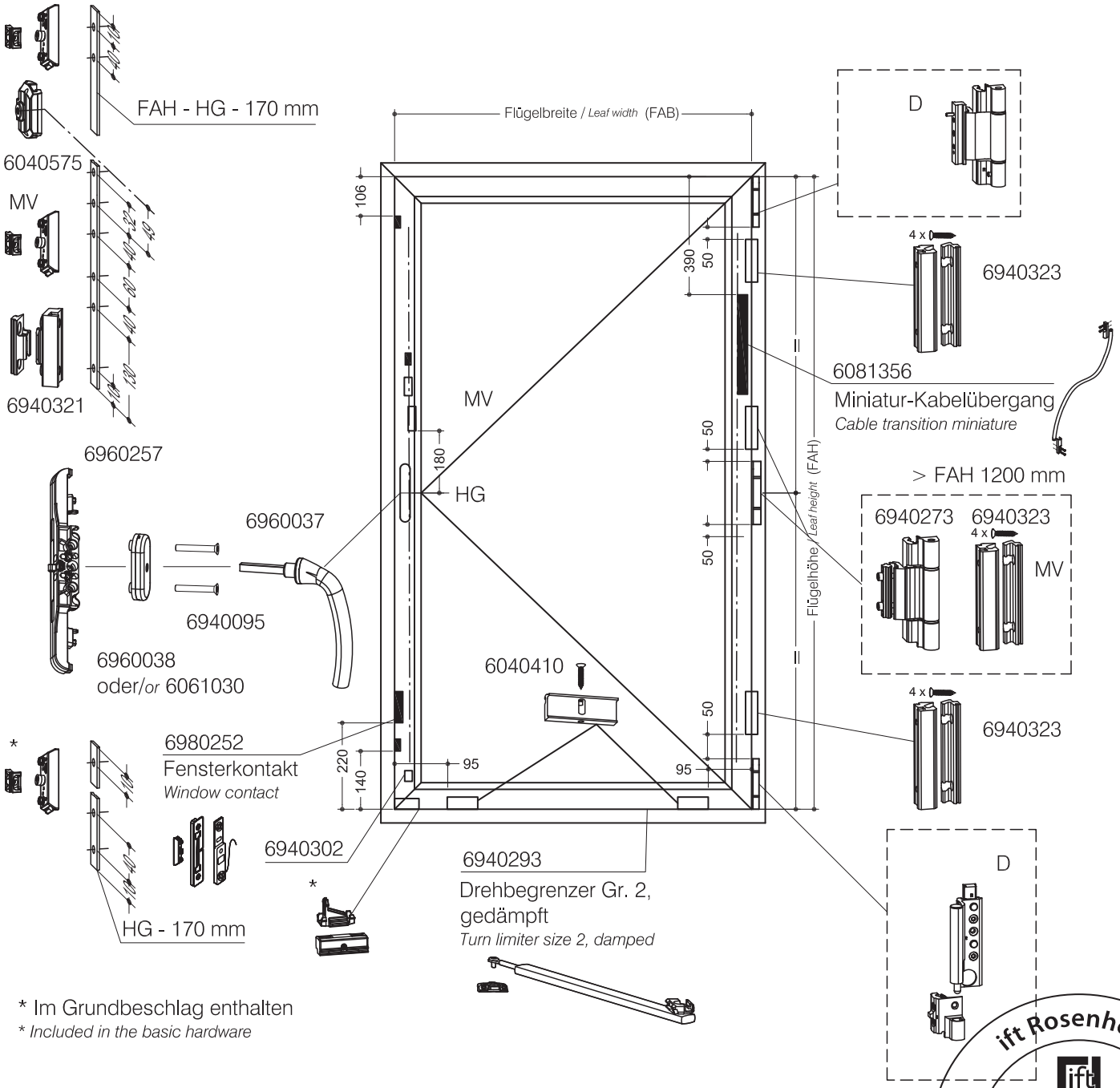

* Im Grundbeschlag enthalten
** Included in the basic hardware*

D = 6940341 (DIN R) oder 6940342 (DIN L) Dreh-Beschlag bis 200 kg, siehe BEP 35801
D = 6940341 (DIN R) or 6940342 (DIN L) turn-action hardware up to 200 kg, see HIP 35801

ift Rosenheim
Notifizierte Produkt-zertifizierungsstelle
Notified Body 0757

2

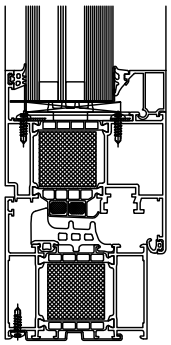

..... Konstruktionsschnitte
Construction sections

Inhaltsverzeichnis
Content

Seite
Page

Legende 41
Legend

Festverglasung mit Rahmenprofil - Typ A 42
Fixed glazing with frame profile - type A

Öffenbare Brandschutzverglasung mit Rahmenprofil - Typ A 43
Openable fire protection glazing with frame profile - type A

Öffenbare Brandschutzverglasung mit Kämpferprofil - Typ A 44
Openable fire protection glazing with transom profile - type A

Öffenbare Brandschutzverglasung - Typ A 45
Openable fire protection glazing - type A

Öffenbare Brandschutzverglasung mit Kämpferprofil in Fassade - Typ A 46
Openable fire protection glazing with transom profile in façade - type A

Öffenbare Brandschutzverglasung mit Rahmenprofil - Typ A 47
Openable fire protection glazing with frame profile - type A

Ansicht vorgehängt 48
View curtain

Ansicht vorgehängt Schnitt B 49
View curtain cross-section B

Bauanschluss 50
Junction to structure

WICLINE 75FP

Brandschutzsystem
Legende
Fire protection system
Legend

Dauerelastische Dichtungsmasse
Non-setting sealing compound

Mineralwolle (Baustoffklasse DIN EN 13501-A1); Schmelzpunkt ≥ 1000°C
Mineral wool (building material class according to EN 13501-A1); Melting point ≥ 1000°C

Brandschutzstreifen
Fire protection strip

Brandschutzdichtstreifen
Fire protection sealing strip

Beton/ Rohbau
Concrete/ Shell of the building

Putz/ Mörtel
Plaster/ Mortar

Putzschiene
Plastering strip

Trag- bzw. Distanzklotz (Hartholz imprägniert)
Supporting or spacer shim (impregnated hardwood)

Keramik (Steinzeug)
Ceramics (stoneware)

Stahl, verzinkt (Stahlwinkel)
Galvanized steel (steel angle)

Aluminium-Blech min. 2 mm dick
sheet aluminum min. 2 mm thick

Blechschraube Stahl, rostfrei
Self-tapping screw, stainless steel

Dübel min. Ø 10 mm mit bauaufsichtlicher Zulassung z.B. Fischer oder Hilti
Dowel min. Ø 10 mm approved by the Building Supervision Authority, e. g. Fischer or Hilti

EI30

HUS-S Fensterschraube HUS-S6 x 100
HUS-S Window screw HUS-S6 x 100

C2

Sa

Gipskartonplatte oder Silikatbauplatte
Gypsum plasterboard or silicate fire protection board

Putz für Außenwand
Plaster for exterior wall

Promatect-H Streifen
Promatect-H strip

U/A- Profil min. 2 mm dick
U/A- profile min. 2 mm thick

Folie
Foil

Edelstahlblech 0.5 mm
Stainless steel sheet 0.5 mm

ift Rosenheim
Notifizierte Produkt-zertifizierungsstelle
Notified Body 0757
11.07.2018

\#

Beidseitige Abdichtung der Baufuge mit darunter liegender Mineralwolle
Zulässige Baufugenbreite max. 25 mm
Both sided sealing of construction joint with mineral wool below
Admissible joint width max. 25 mm

WICLINE 75FP

Festverglasung mit Rahmenprofil - Typ A

Fixed glazing with frame profile - type A

Konstruktionsschnitt

Construction section

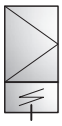

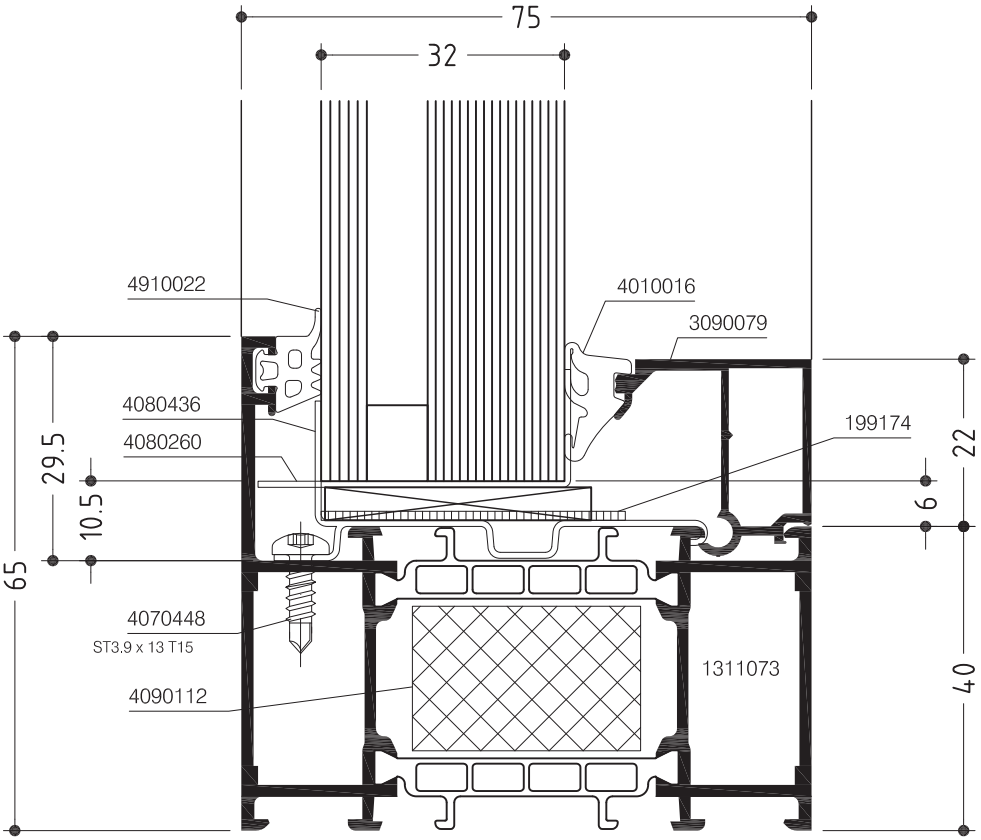

ift Rosenheim
Notifizierte Produkt-zertifizierungsstelle
Notified Body 0757
11.07.2018

WICLINE 75FP

Konstruktionsschnitt
Construction section

Öffenbare Brandschutzverglasung mit Rahmenprofil, dreifach ISO - Typ A
Openable fire protection glazing with frame profile, triple IGU - type A

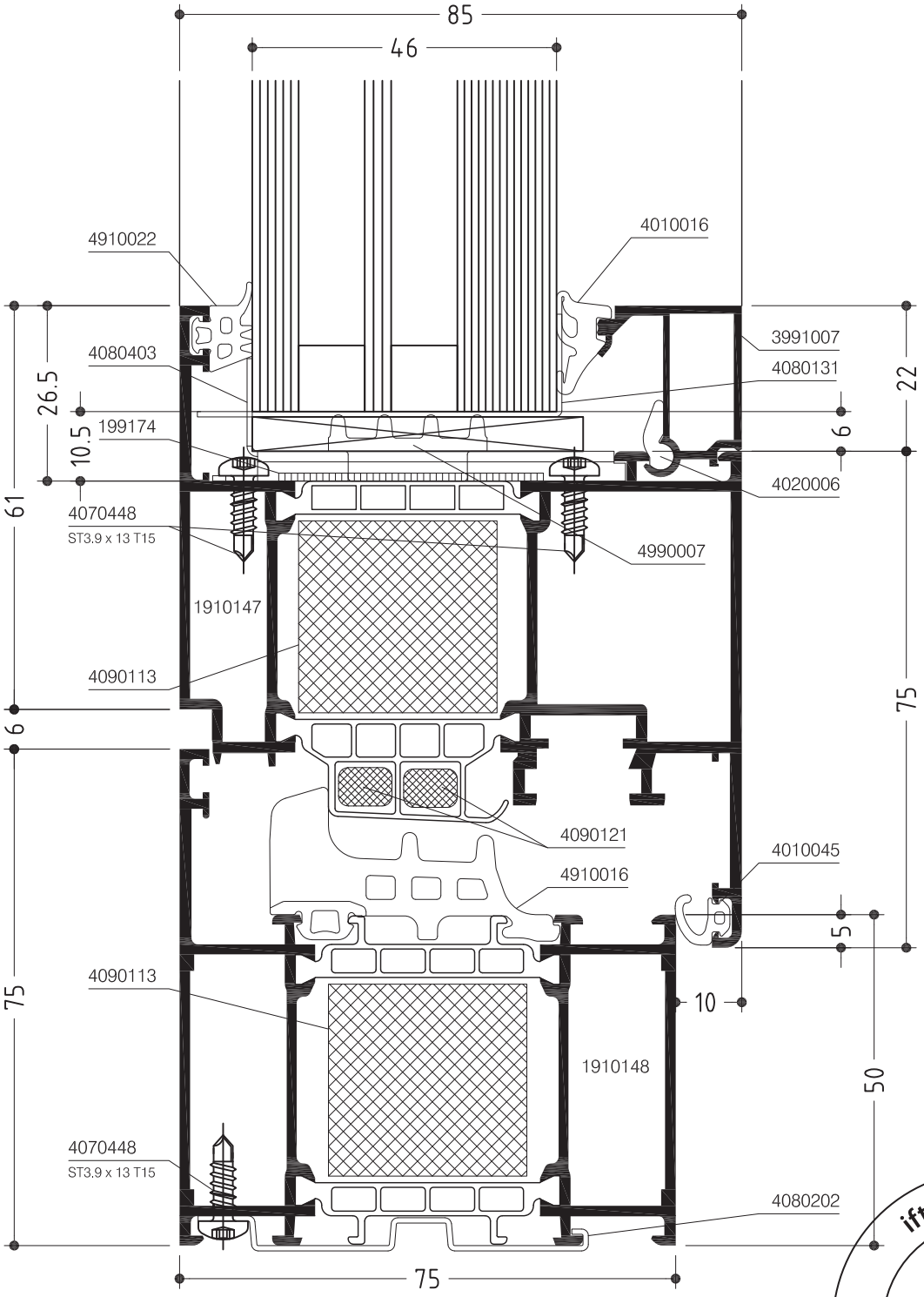

ift Rosenheim
Notifizierte Produkt-zertifizierungsstelle
Notified Body 0757

WICLINE 75FP

Öffenbare Brandschutzverglasung mit Kämpferprofil, dreifach ISO - Typ A

Openable fire protection glazing with transom profile, triple IGU - type A

Konstruktionsschnitt

Construction section

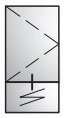

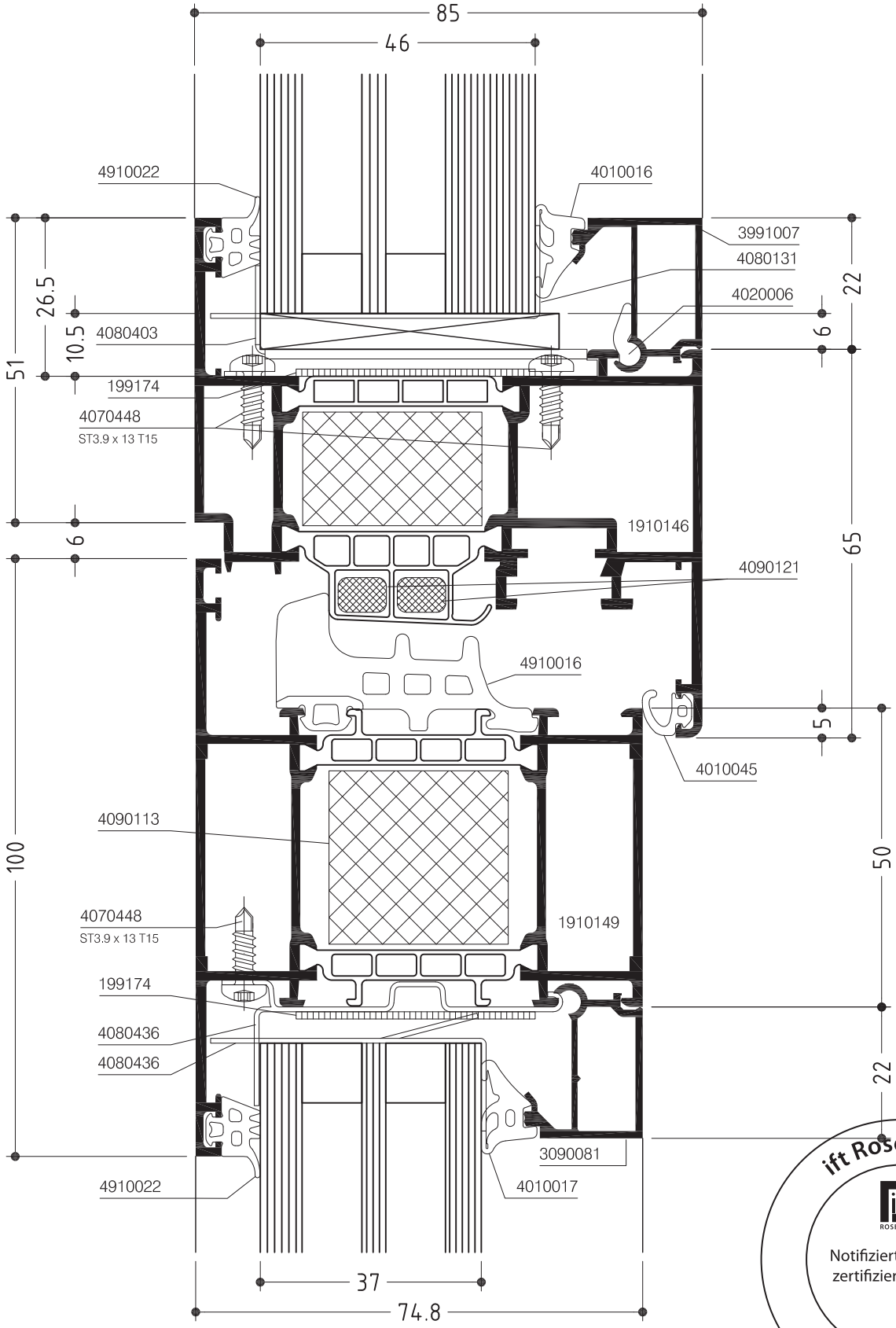

ift Rosenheim
Notifizierte Produkt-zertifizierungsstelle
Notified Body 0757

WICLINE 75FP

Öffenbare Brandschutzverglasung, dreifach ISO - Typ A

Openable fire protection glazing, triple IGU - type A

Konstruktionsschnitt

Construction section

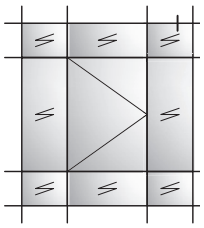

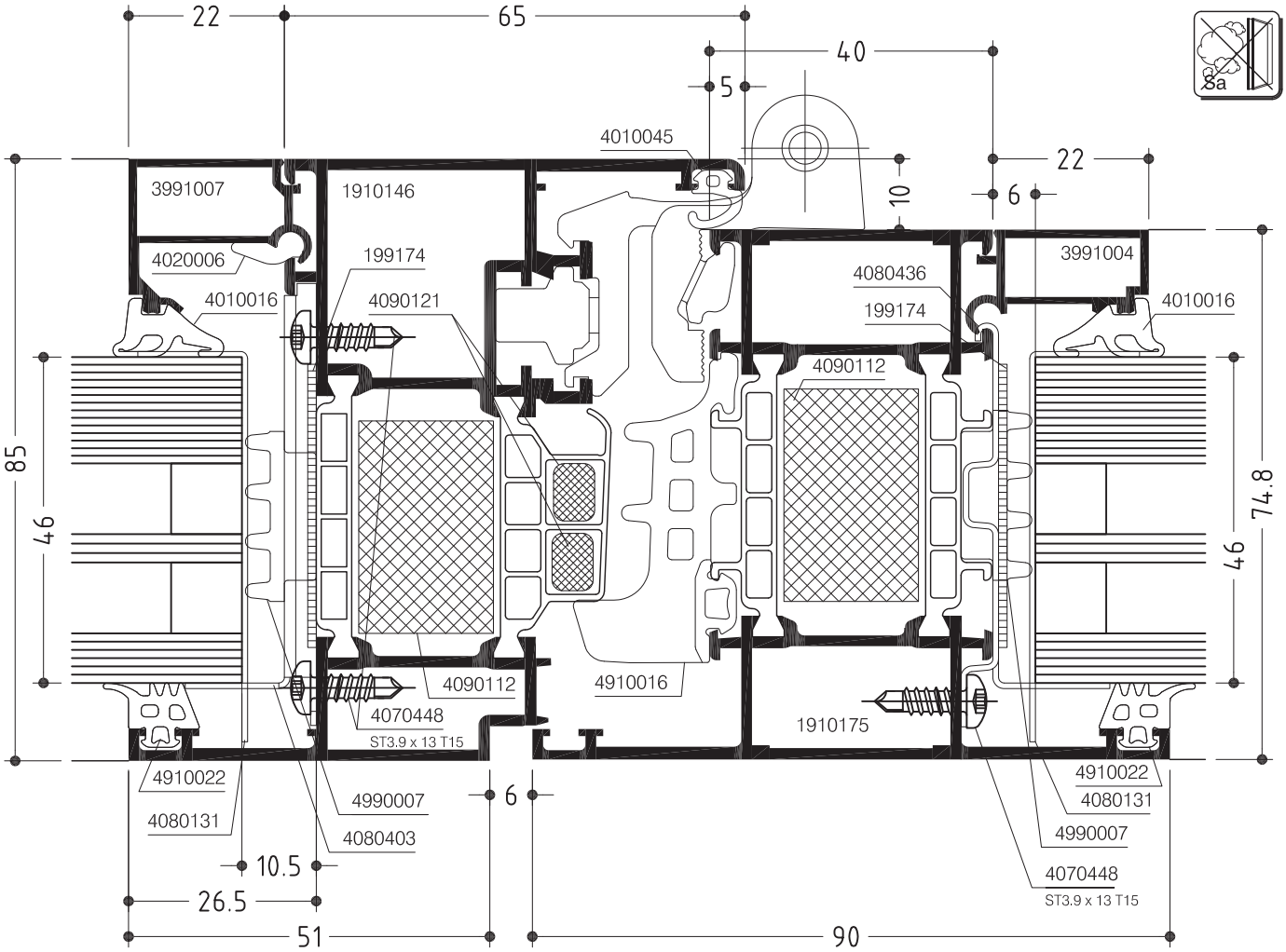

ift Rosenheim
Notifizierte Produkt-zertifizierungsstelle
Notified Body 0757

11.07.2018

WICLINE 75FP

Konstruktionsschnitt
Construction section

Öffenbare Brandschutzverglasung mit Kämpferprofil in Fassade, dreifach ISO - Typ A
Openable fire protection glazing with transom profile in façade, triple IGU - type A

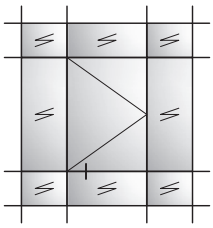

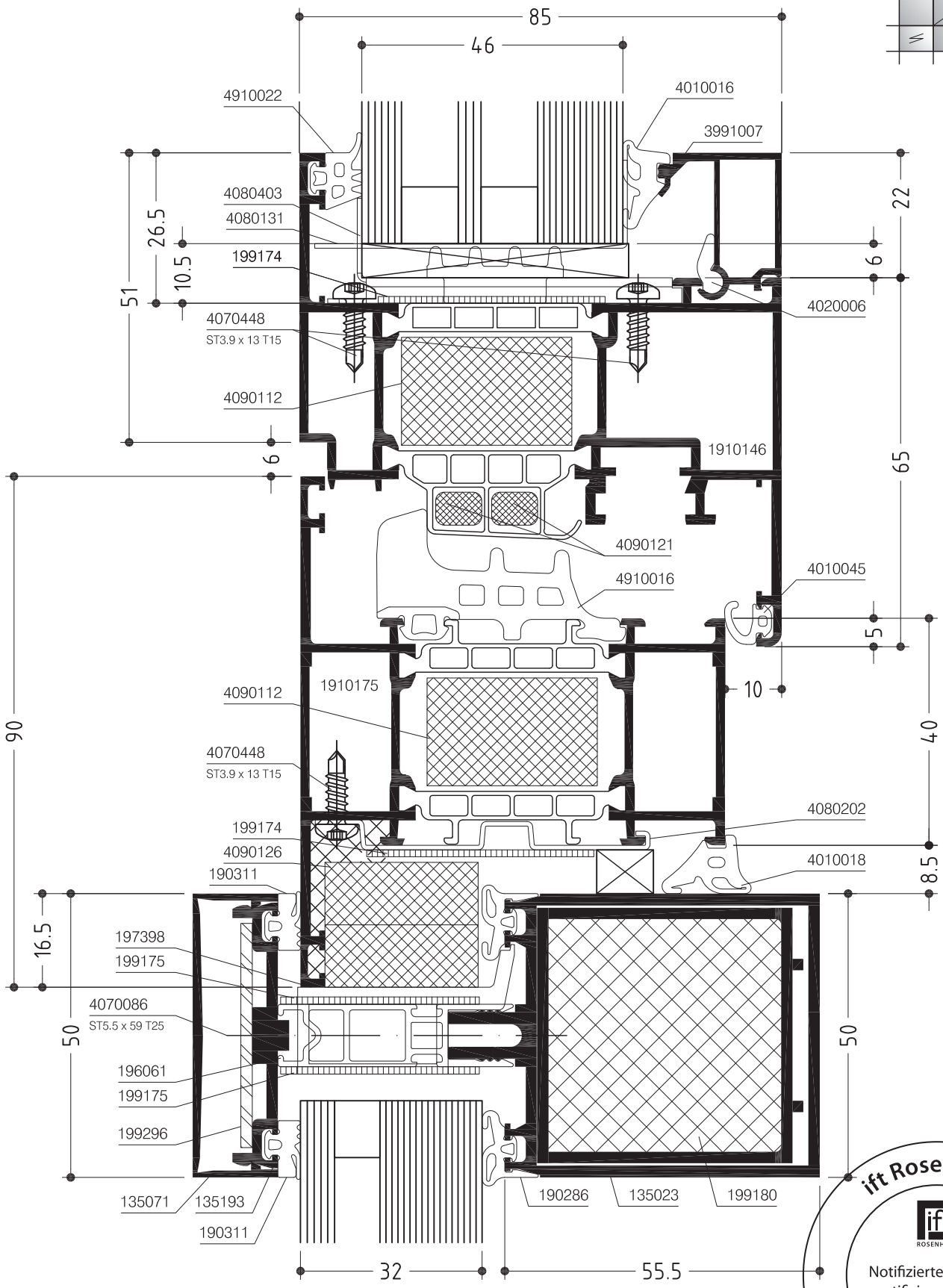

ift Rosenheim
Notifizierte Produkt-zertifizierungsstelle
Notified Body 0757

WICLINE 75FP

Konstruktionsschnitt
Construction section

Öffenbare Brandschutzverglasung mit Rahmen und Profilkoppelung, dreifach ISO -Typ A

Openable fire protection glazing with frame and profile coupling, triple IGU - type A

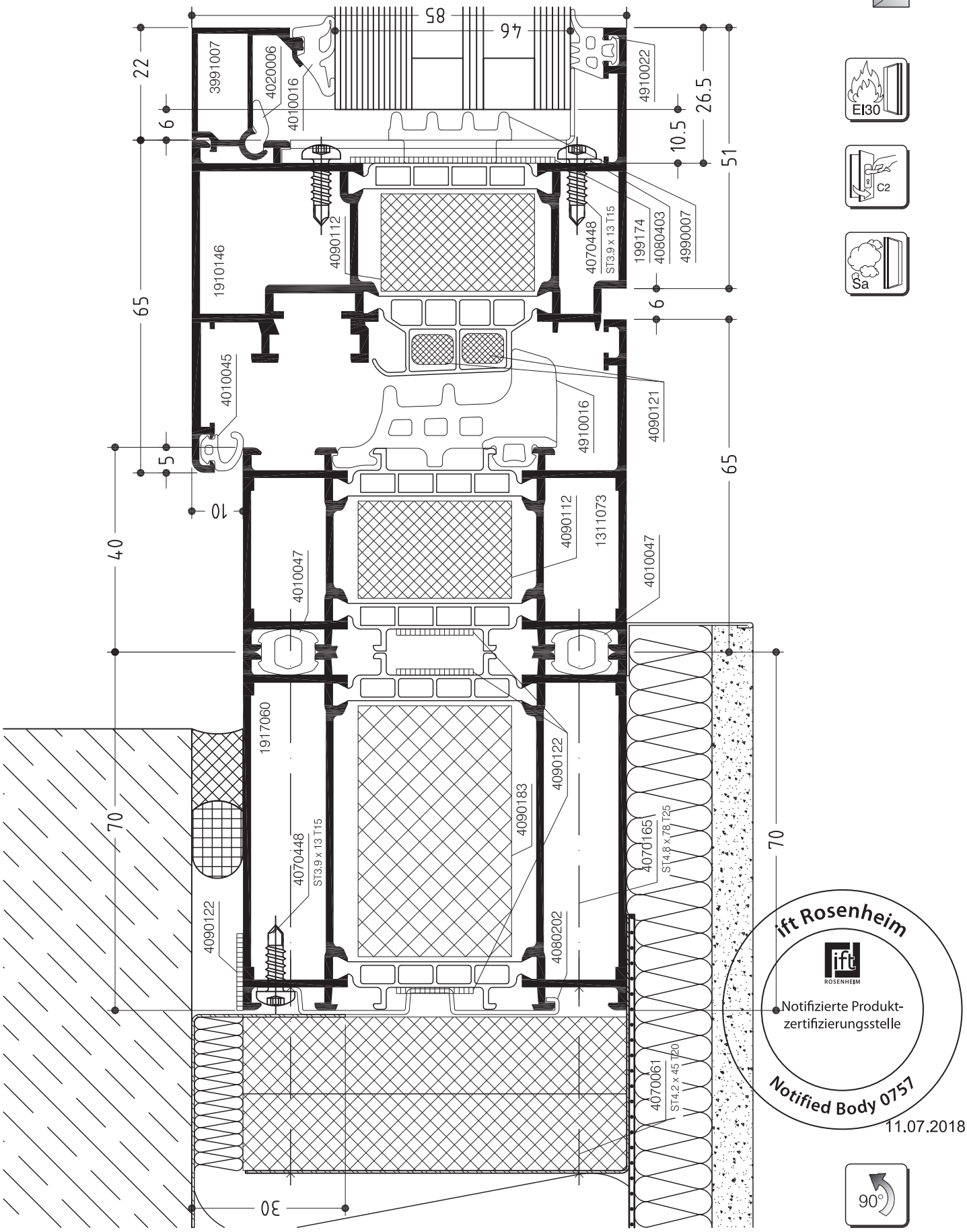

Ansicht vorgehängt
View curtain

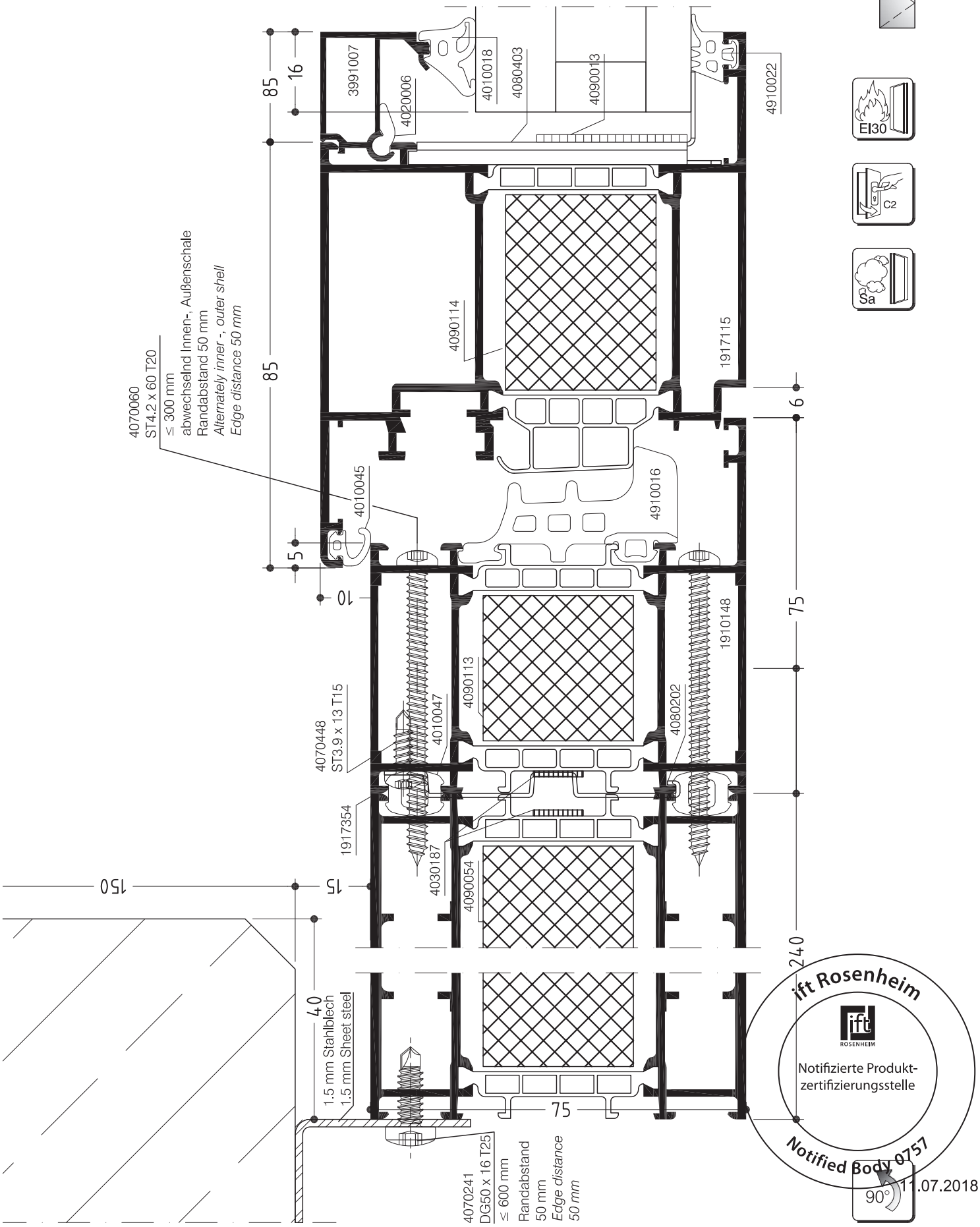

WICLINE 75FP

Technische Information
Technical Information

Ansicht vorgehängt
Schnitt B
View curtain
Cross-section B

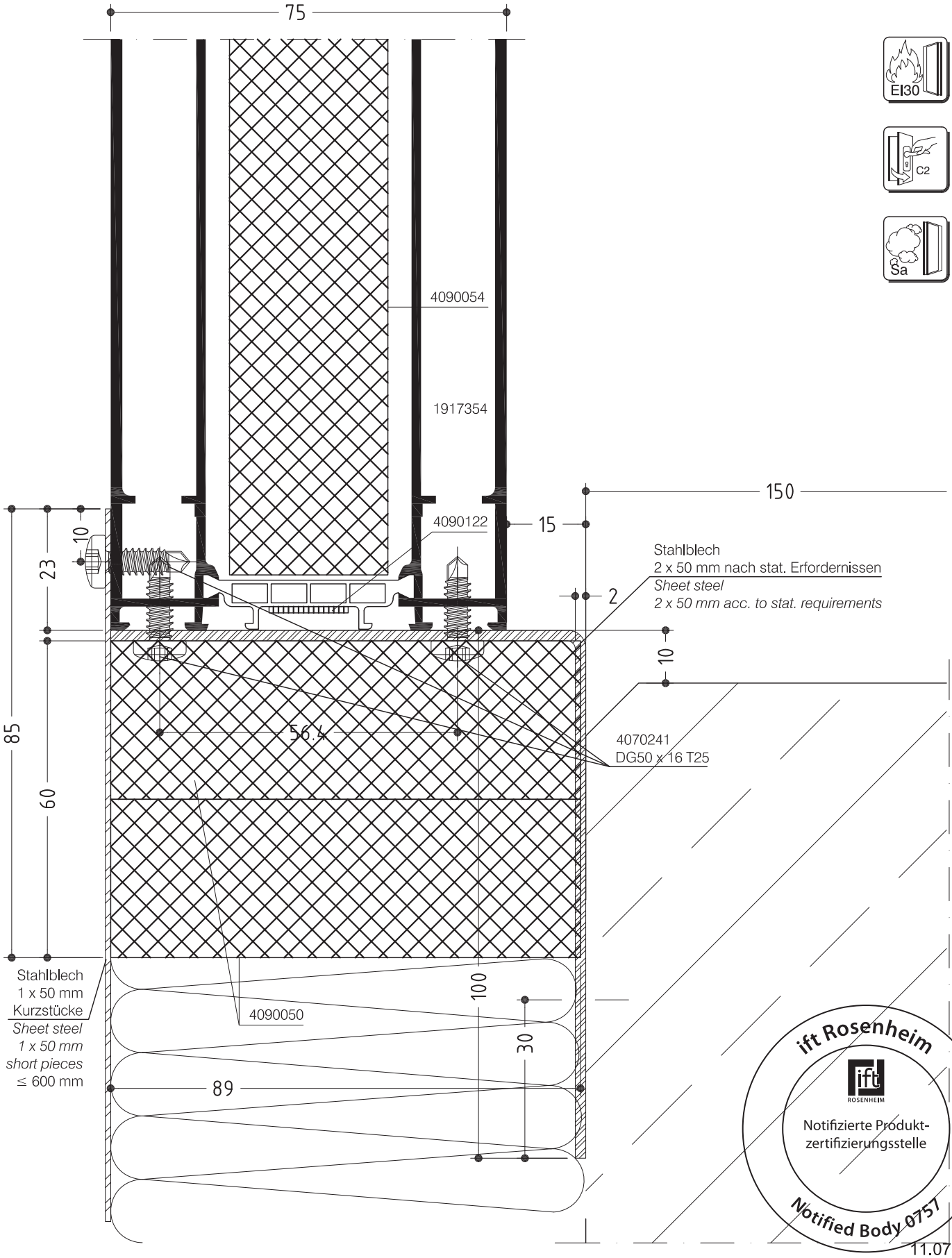

ift Rosenheim
Notifizierte Produkt-zertifizierungsstelle
Notified Body 0757
11.07.2018

WICLINE 75FP

Konstruktionsschnitt
Construction section

Bauanschluss unten, dreifach ISO - Typ A
Bottom junction to structure, triple IGU - type A

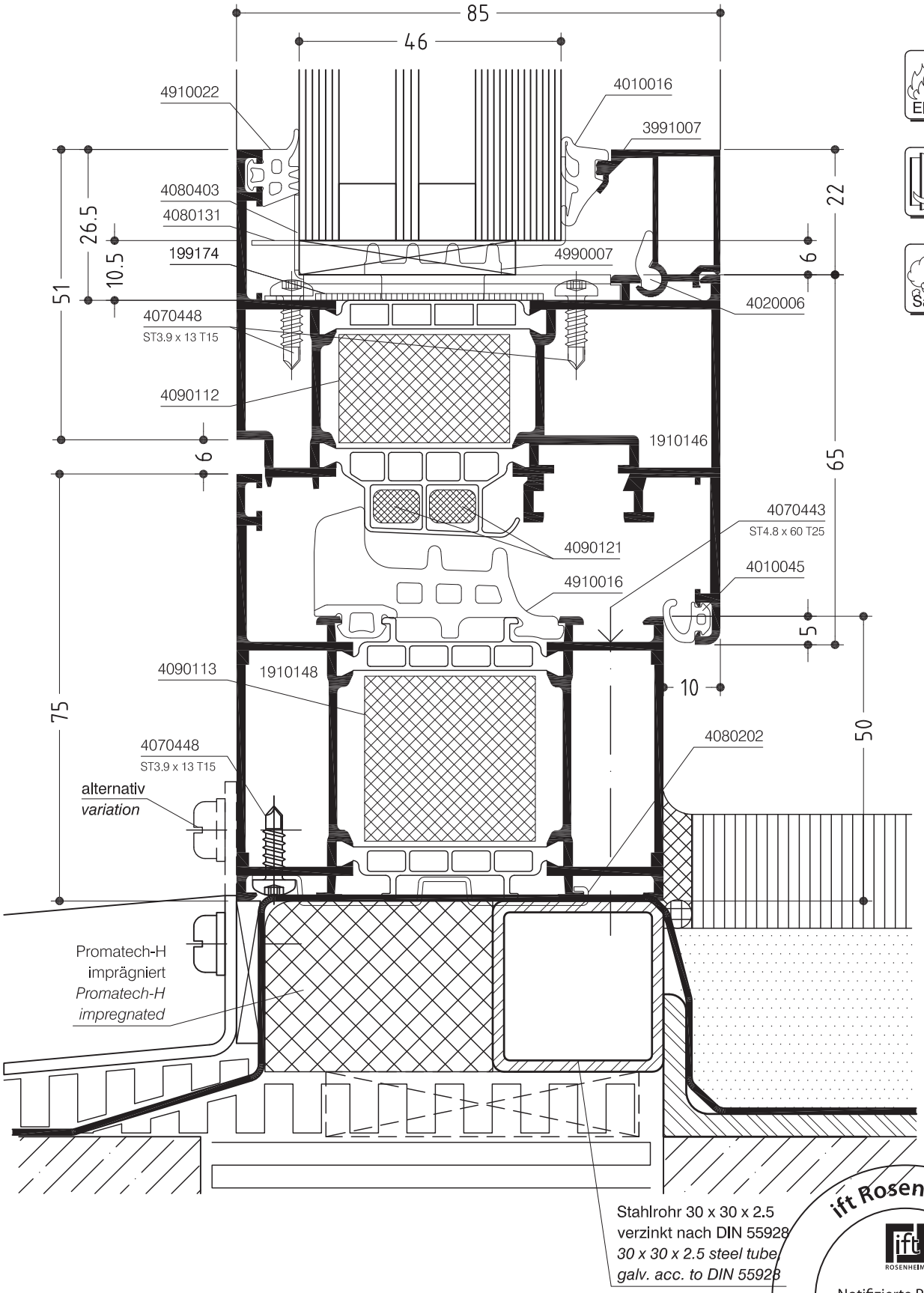

ift Rosenheim
Notifizierte Produkt-
zertifizierungsstelle
Notified Body 0757

WICLINE 75FP

Bauanschluss unten - Typ B
Bottom junction to structure - type B

Konstruktionsschnitt
Construction section

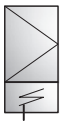

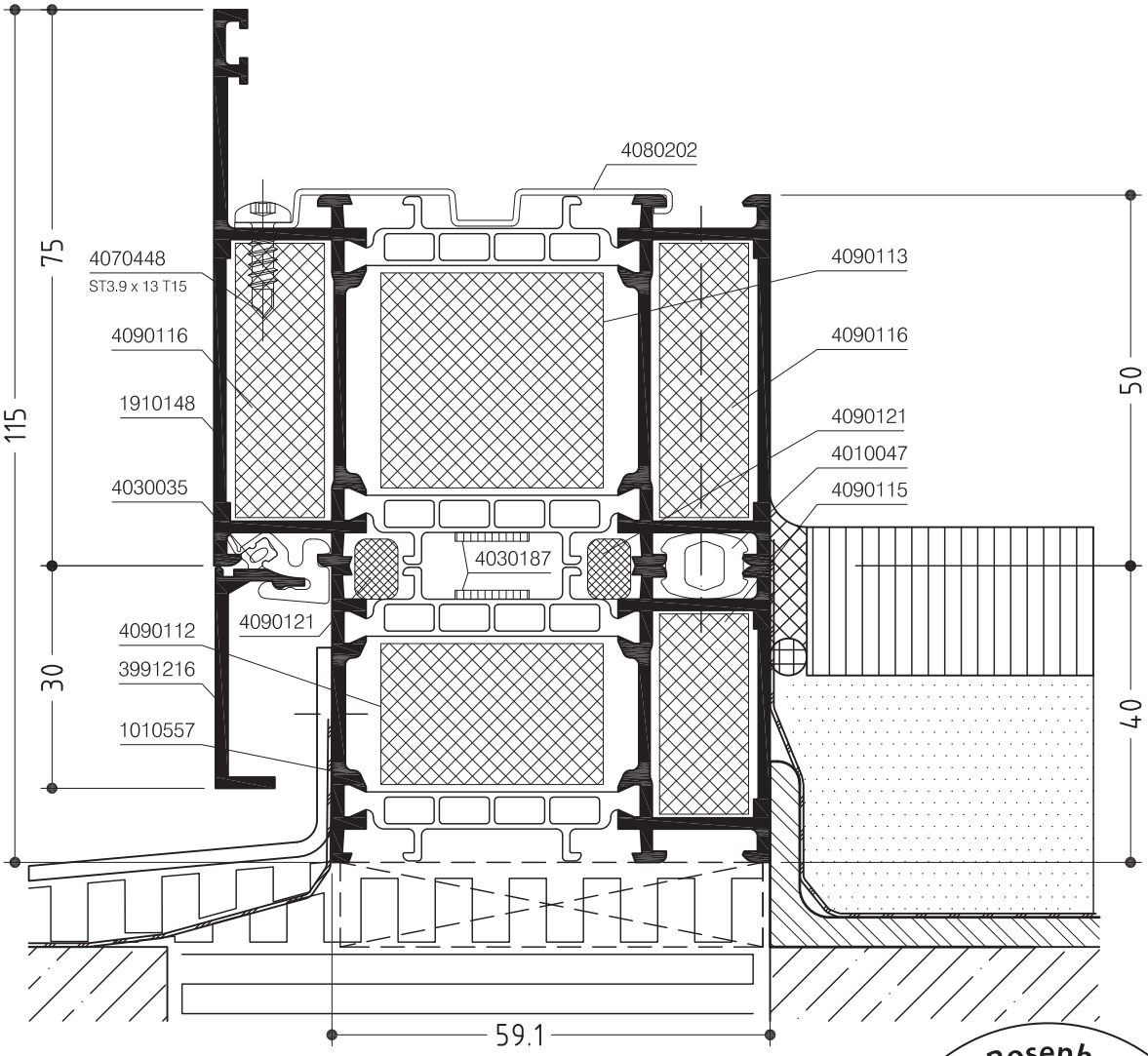

ift Rosenheim
Notifizierte Produkt-zertifizierungsstelle
Notified Body 0757

WICLINE 75FP

Konstruktionsschnitt
Construction section

Bauanschluss unten - Typ A
Bottom junction to structure - type A

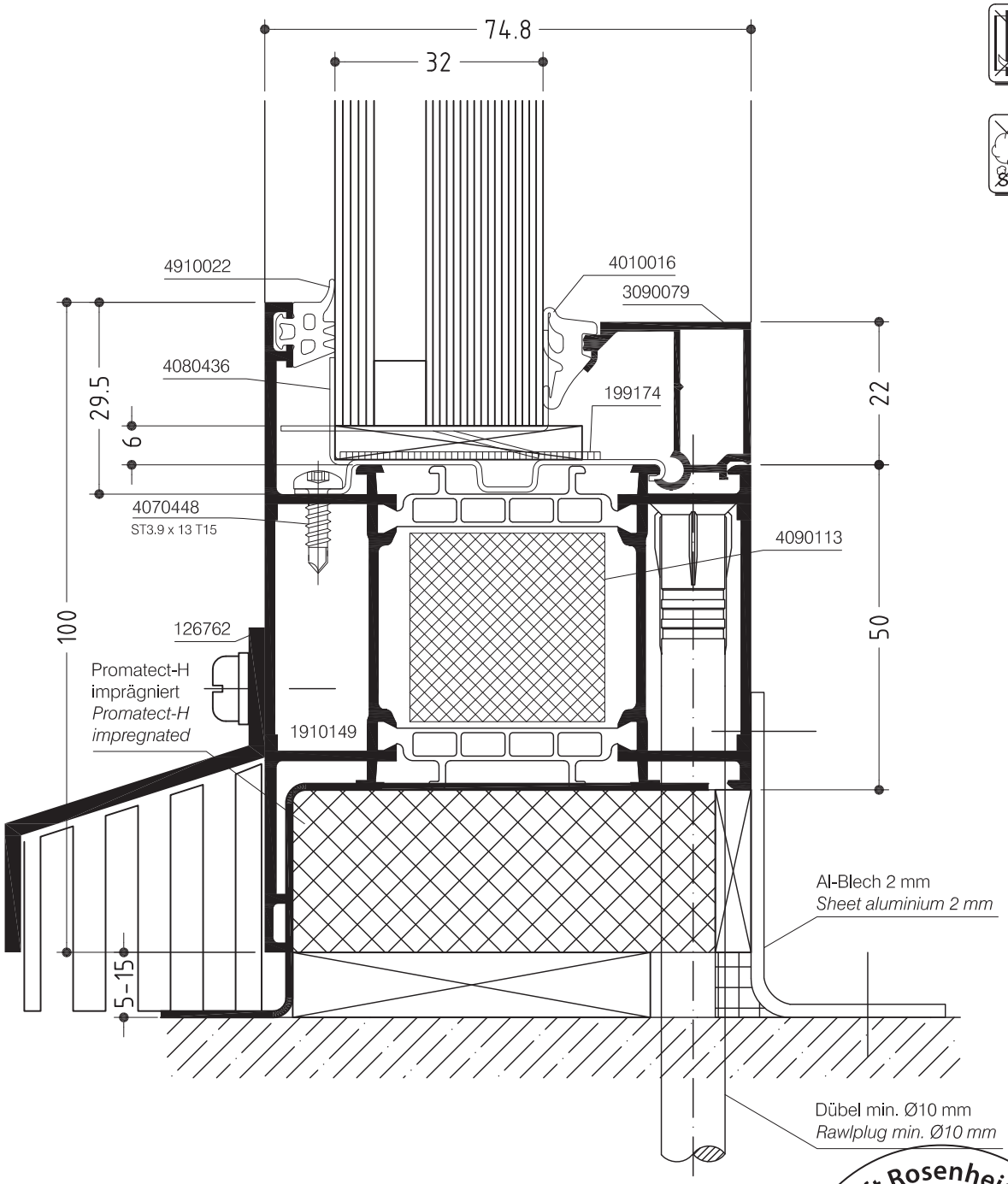

ift Rosenheim
Notifizierte Produkt-zertifizierungsstelle
Notified Body 0757

WICLINE 75FP

Bauanschluss seitlich,dreifach ISO - Typ A
Lateral junction to structure, triple IGU - type A

Konstruktionsschnitt
Construction section

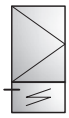

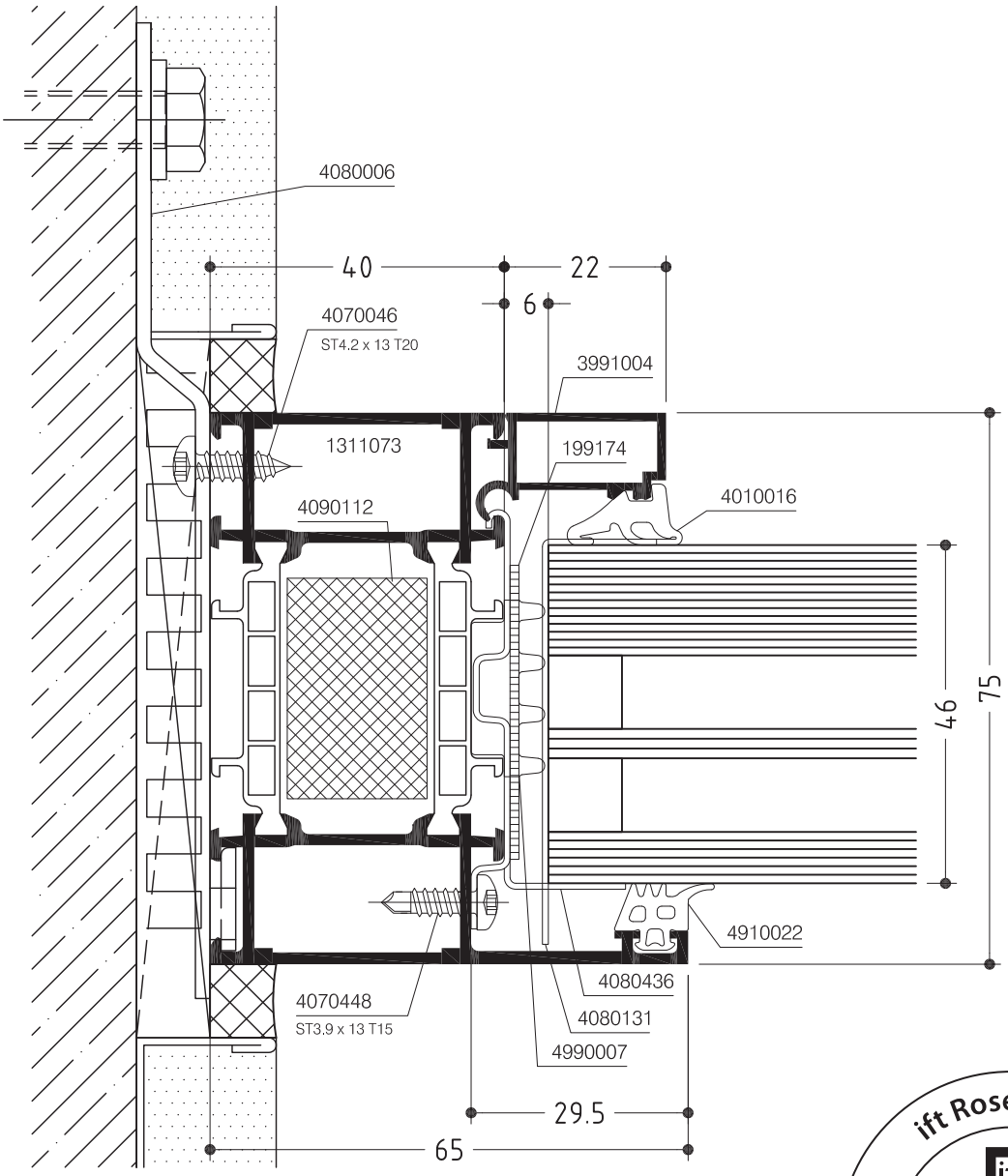

ift Rosenheim
Notifizierte Produkt-zertifizierungsstelle
Notified Body 0757
11.07.2018

WICLINE 75FP

Konstruktionsschnitt
Construction section

Bauanschluss unten mit Falzverbreiterungsprofil - Typ A
Bottom junction to structure with rebate widening profile - type A

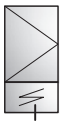

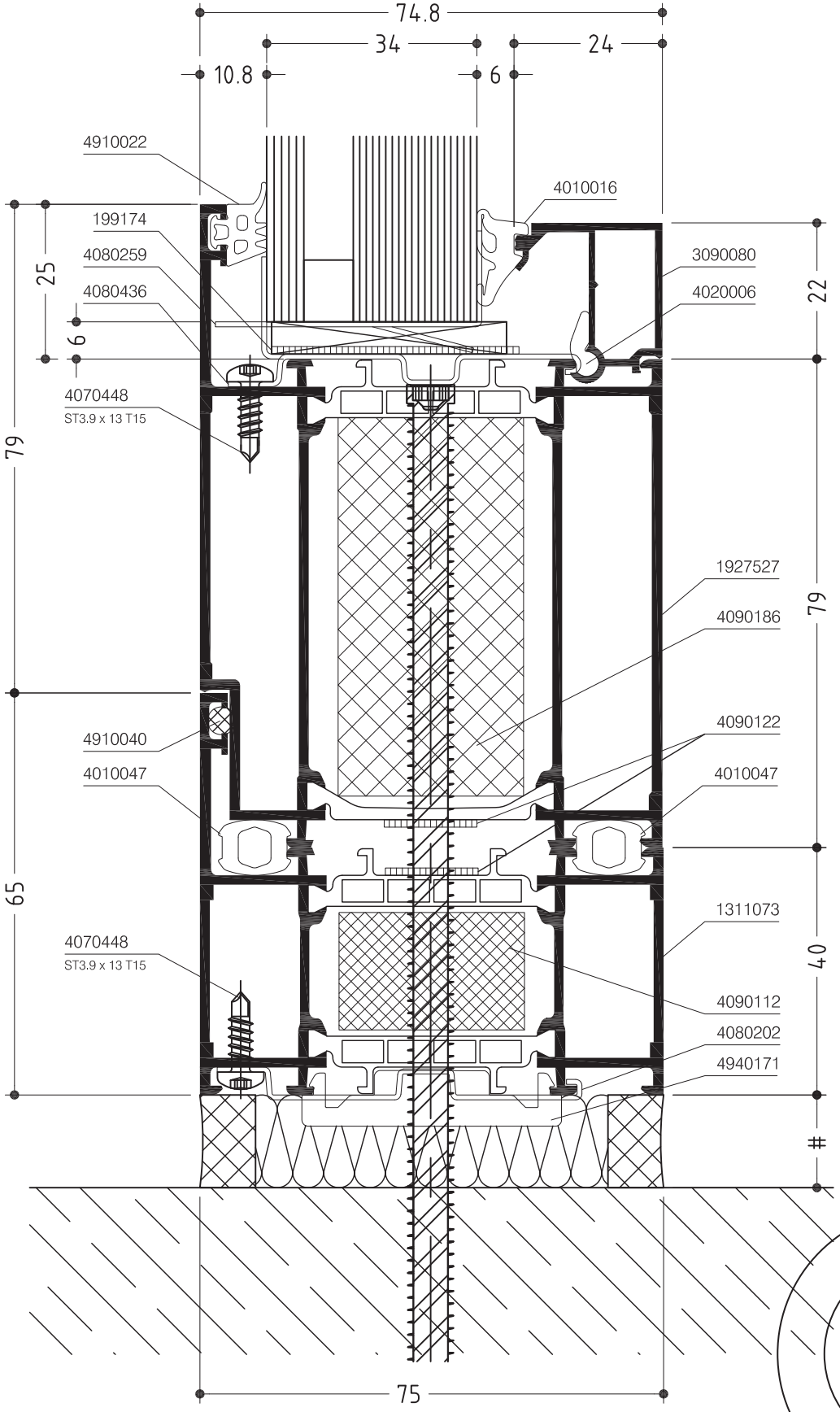

ift Rosenheim
Notifizierte Produkt-zertifizierungsstelle
Notified Body 0757

WICLINE 75FP

Konstruktionsschnitt
Construction section

Bauanschluss seitlich, dreifach ISO - Typ A
Lateral junction to structure, triple IGU - type A

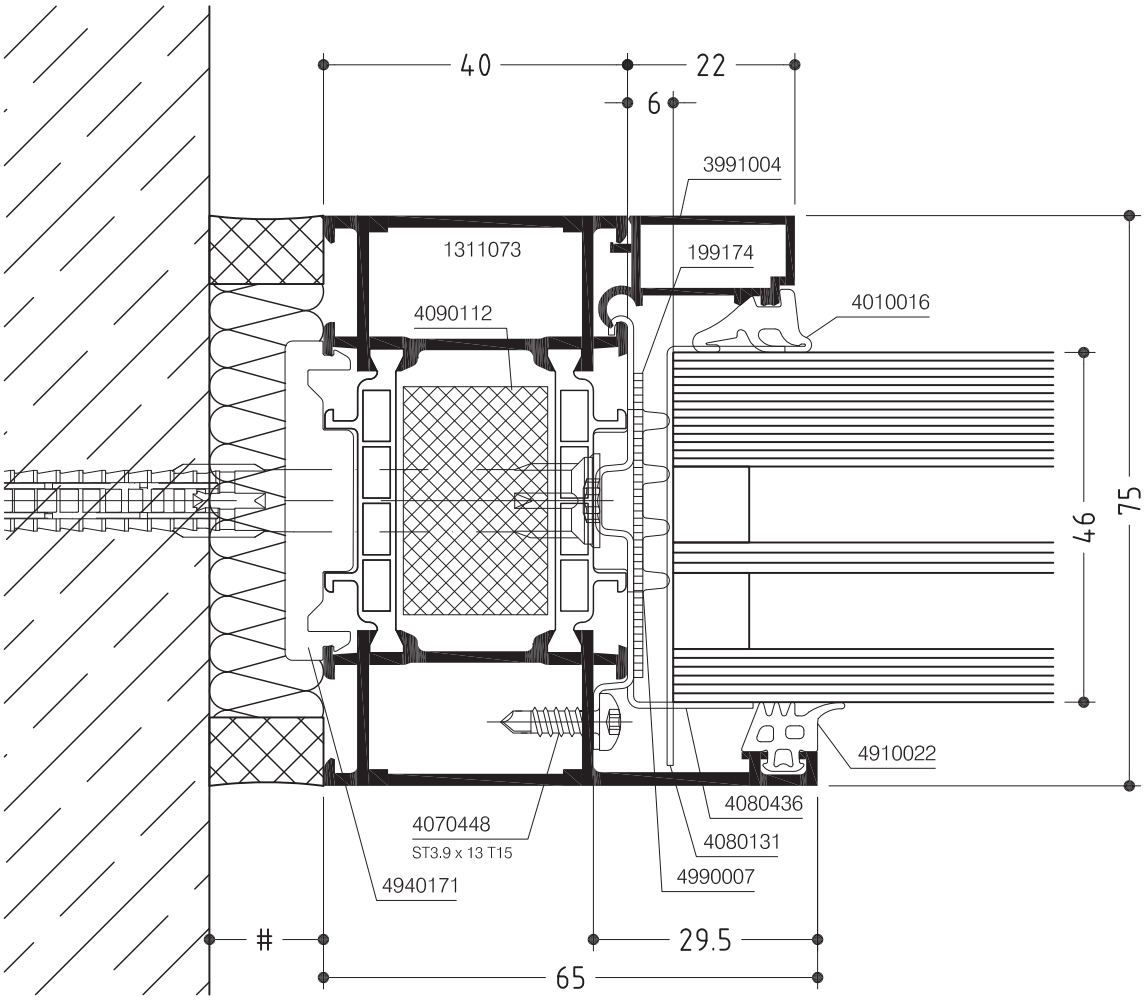

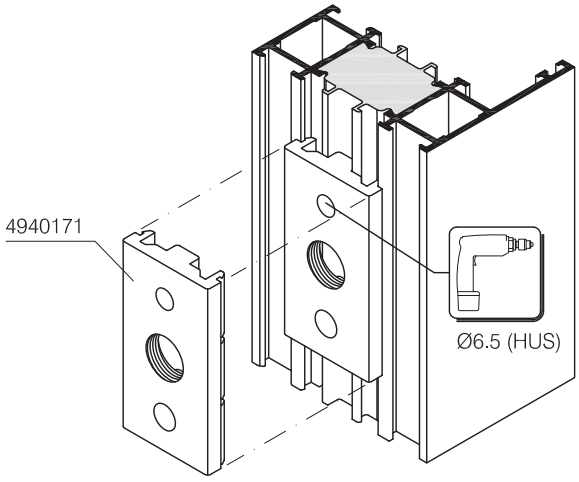

ift Rosenheim
Notifizierte Produkt-
zertifizierungsstelle
Notified Body 0757
11.07.2018

WICLINE 75FP

Bauanschluss unten - Typ A
Bottom junction to structure - type A

Konstruktionsschnitt
Construction section

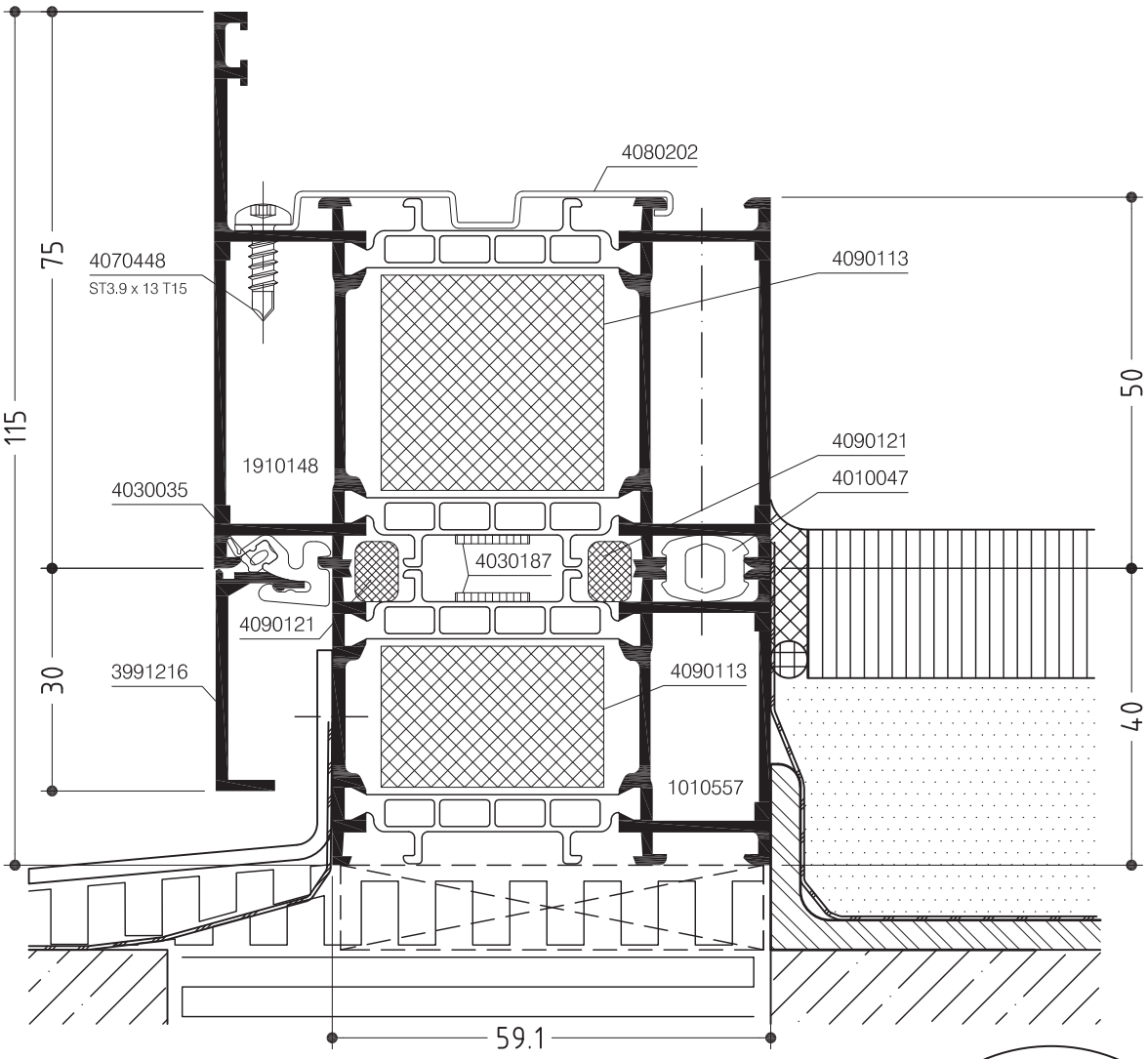

3

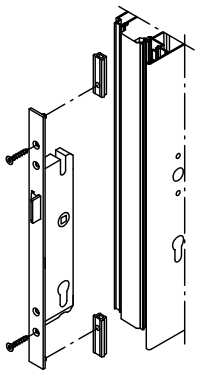

Beschlagsmontage
Installation of hardware

Seite
Page

Schlosseinbau **61**
Lock installation

Obentürschließer 6910027 **67**
Top mounted door closer 6910027

Integrierter Türschließer 6910014 **68**
Integrated door closer 6910014

Kabelübergang 6081356 **71**
Cable transition 6081356

Fensterkontakt 6980252 **72**
Window contact 6980252

Drehbegrenzer 6940293 **73**
Turn limiter 6940293

WICLINE 75FP

Brandschutzsystem
Fallenschloss 6020822 (PZ)
Fire protection system
Latch lock 6020822 (PZ)

Beschlagsmontage
Installation of hardware

Herstellerhinweise beachten!
Pay attention to manufacturer information!

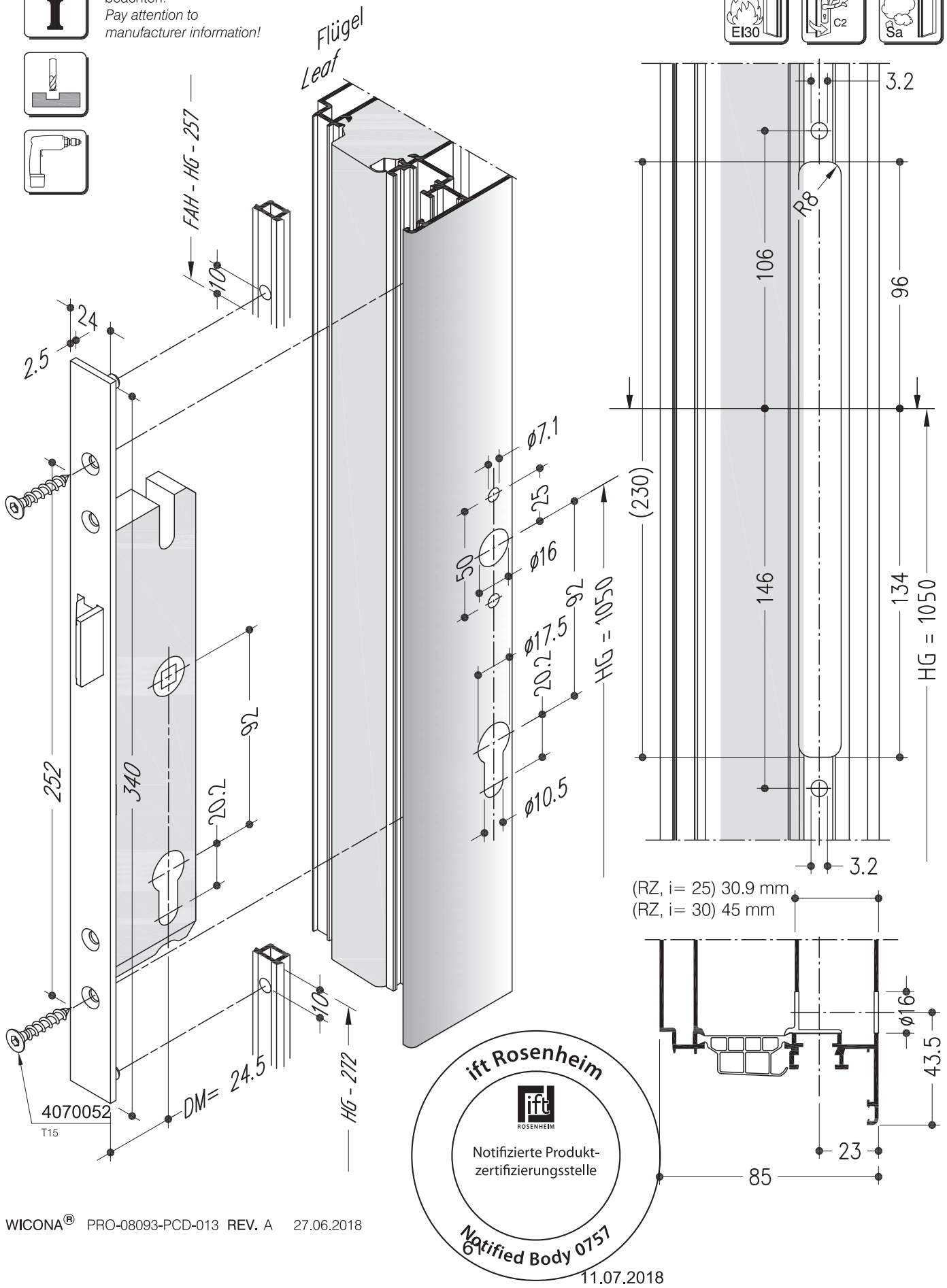

ift Rosenheim
Notifizierte Produkt-zertifizierungsstelle
Notified Body 0757

WICLINE 75FP

Brandschutzsystem
Fallenschloss 6020002 (RZ)
Fire protection system
Latch lock 6020002 (RZ)

Beschlagsmontage
Installation of hardware

ift Rosenheim
Notifizierte Produkt-zertifizierungsstelle
Notified Body 0757
11.07.2018

Herstellerhinweise beachten!
Pay attention to manufacturer information!

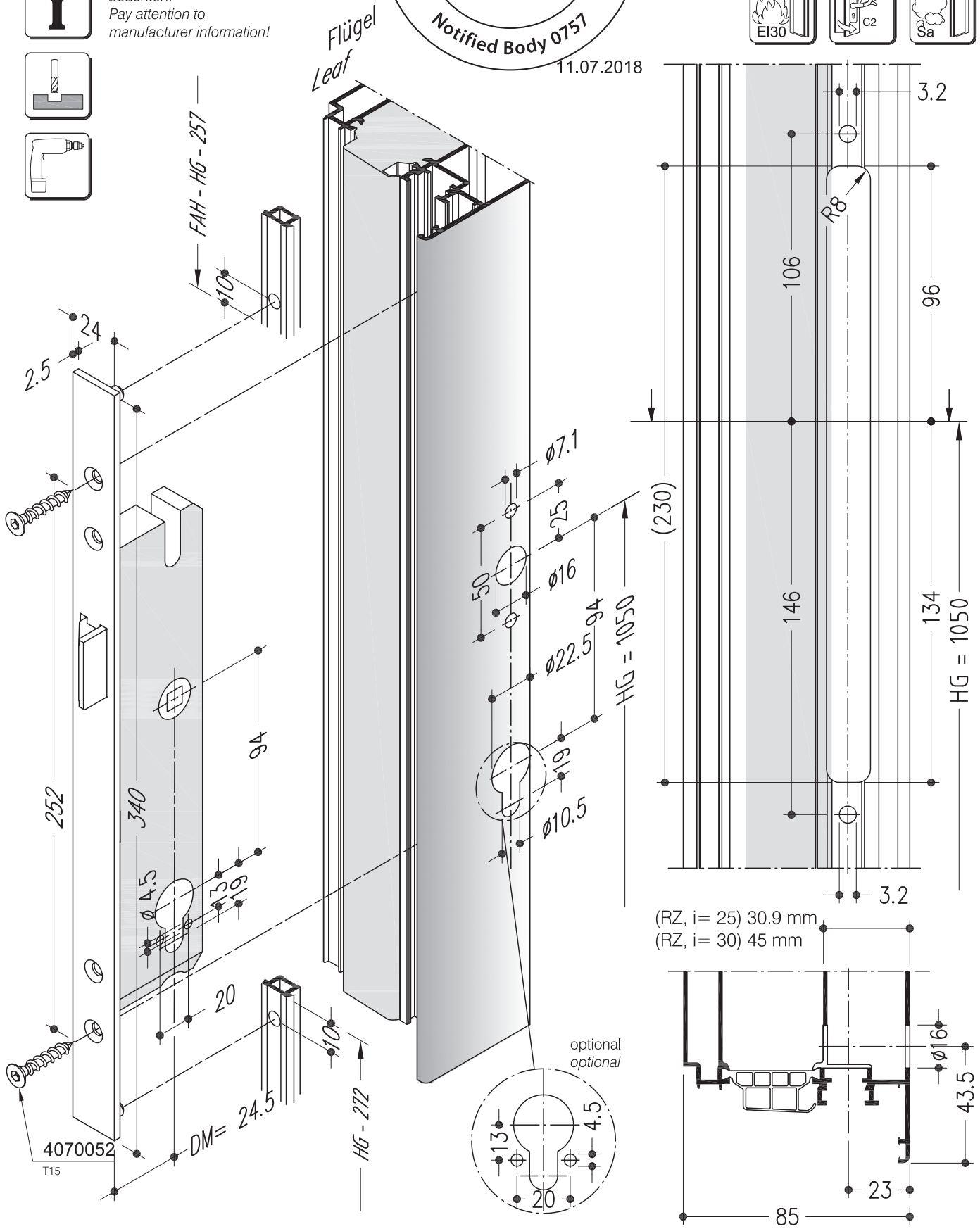

WICLINE 75FP

Beschlagsmontage
Installation of hardware

Brandschutzsystem
Profilbearbeitung für Schloss 6020822 (PZ) / 6020002 (RZ)
Fire protection system
Profile processing for lock 6020822 (PZ) / 6020002 (RZ)

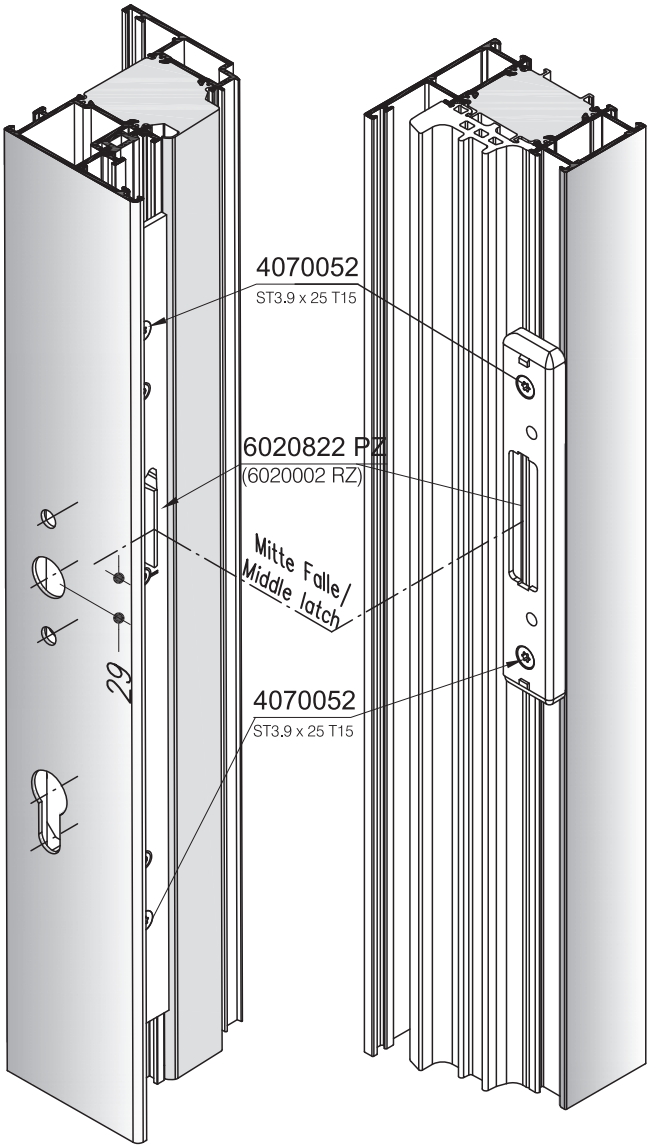

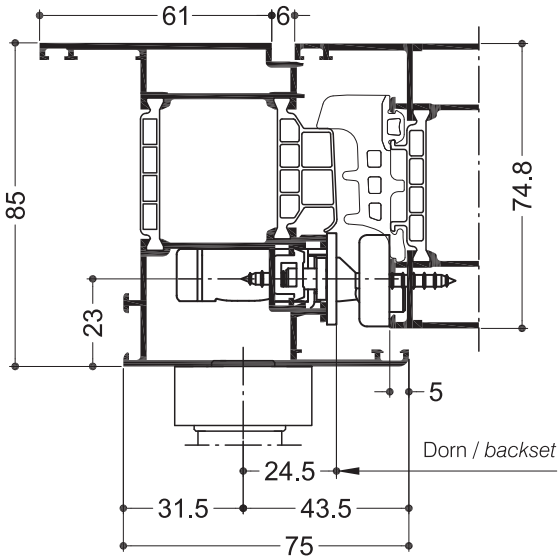

ift Rosenheim
Notifizierte Produkt-
zertifizierungsstelle
Notified Body 0757
11.07.2018

WICLINE 75FP

Beschlagsmontage
Installation of hardware

Brandschutzsystem
Schloss 6020822 (PZ) mit Schließplatte und Drückerstift
Fire protection system
Lock 6020822 (PZ) with striker plate and handle pin

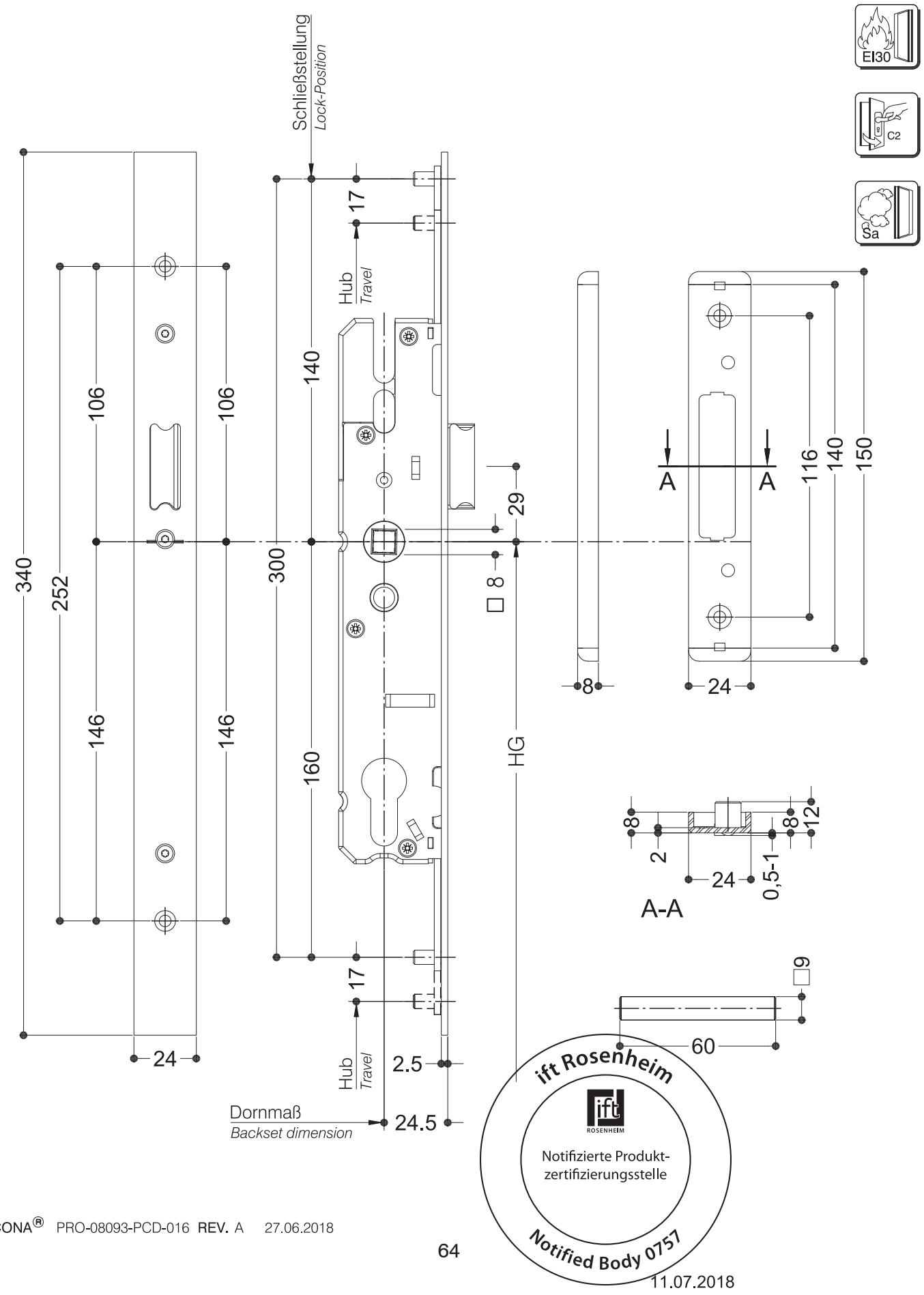

ift Rosenheim
Notifizierte Produkt-zertifizierungsstelle
Notified Body 0757
11.07.2018

WICLINE 75FP

Beschlagsmontage
Installation of hardware

Brandschutzsystem
Schloss 6020002 (RZ) mit Schließplatte und Drückerstift
Fire protection system
Lock 6020002 (RZ) with striker plate and handle pin

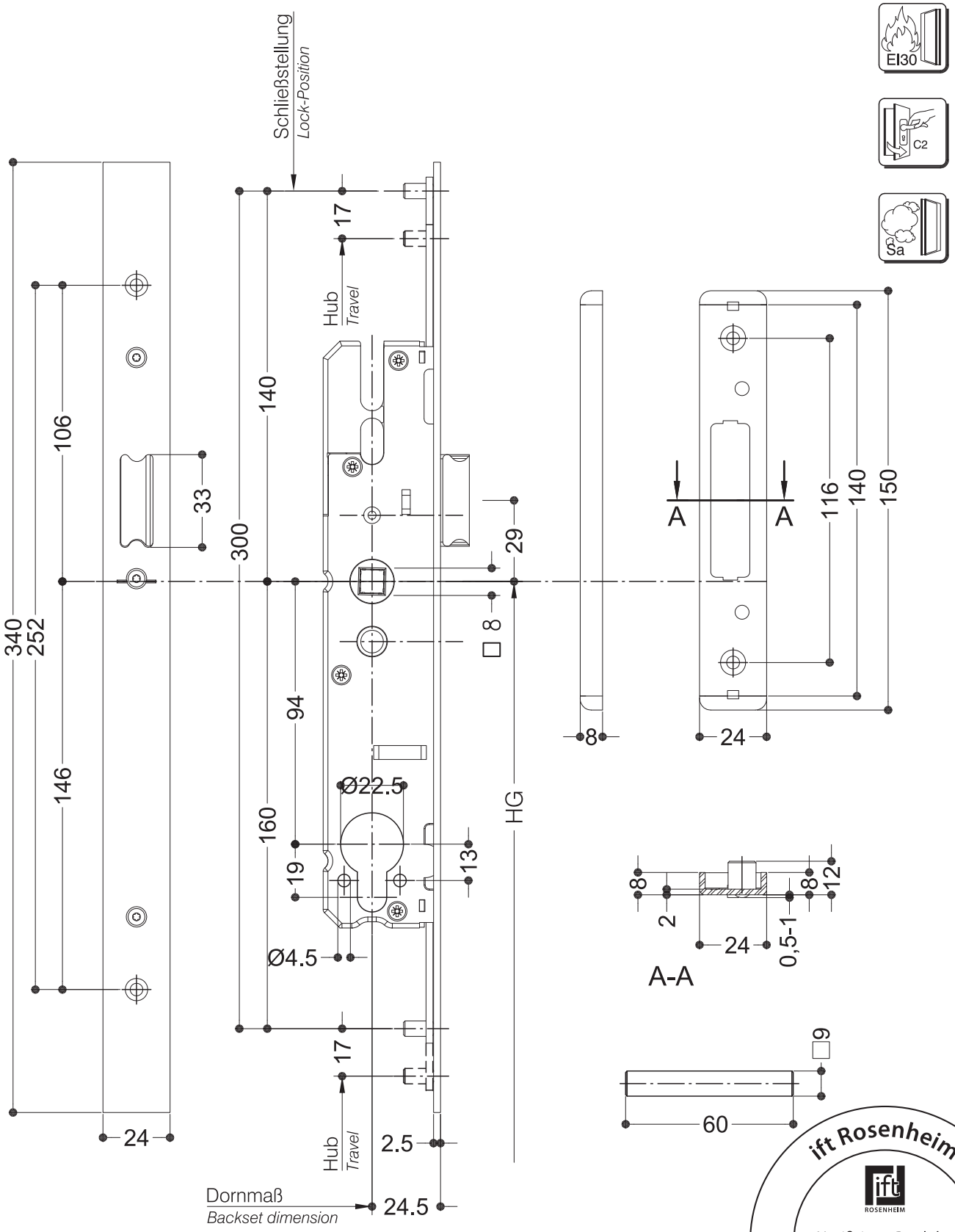

WICLINE 75FP

Beschlagsmontage
Installation of hardware

Brandschutzsystem
Abdeckung 6040411 nur bei Flügelprofil 1910146
Fire protection system
Cover part 6040411 only by sash profile 1910146

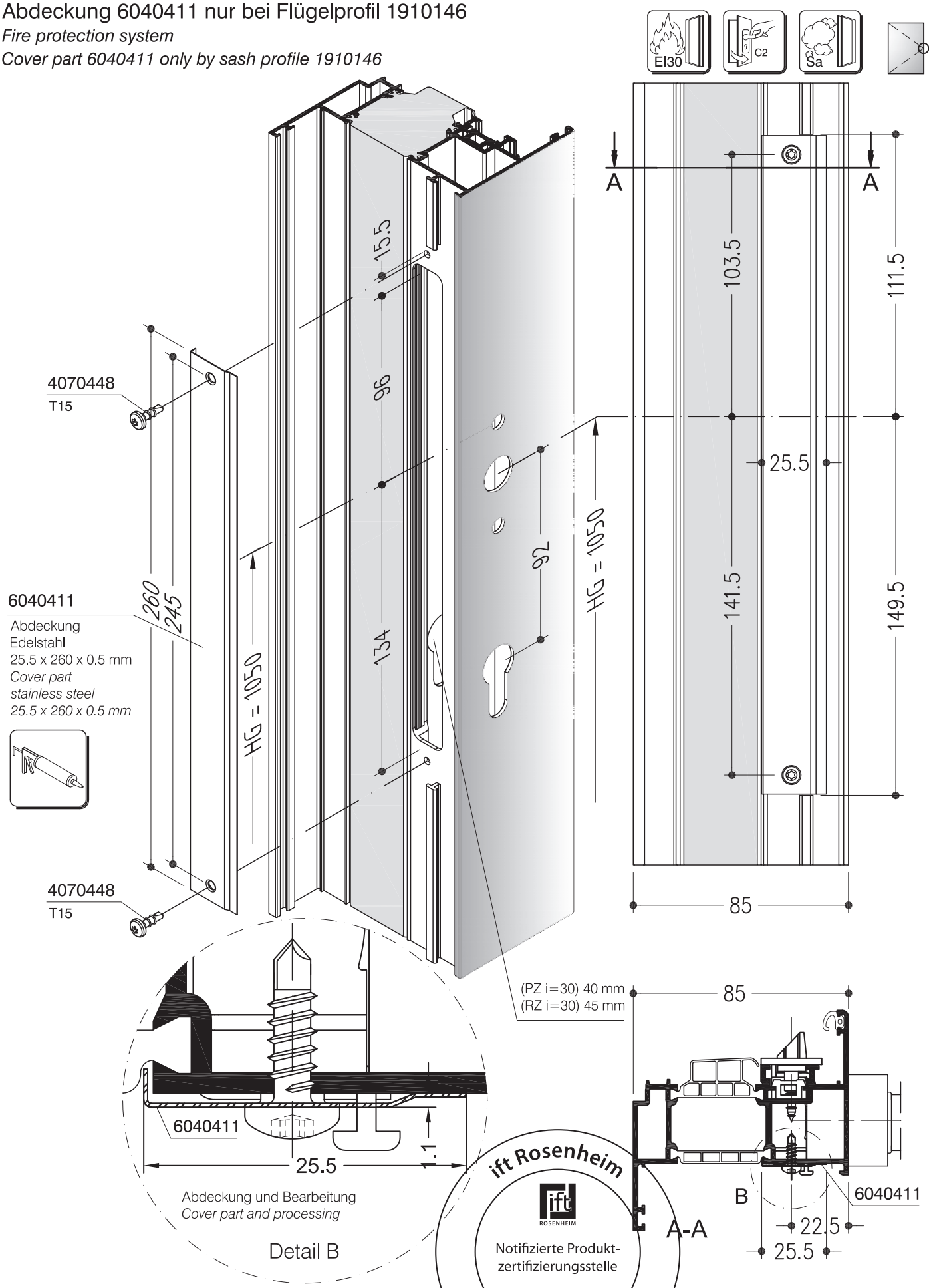

ift Rosenheim
Notifizierte Produkt-zertifizierungsstelle
Notified Body 0757

WICLINE 75FP

Beschlagsmontage
Installation of hardware

Brandschutzsystem
Drehfenster einwärts, Einbau Obentürschließer 6910027 (TS 5000)
Fire protection system
Turn window inwards mounting door closer 6910027 (TS 5000)

Herstellerhinweise beachten!
Pay attention to manufacturer information!

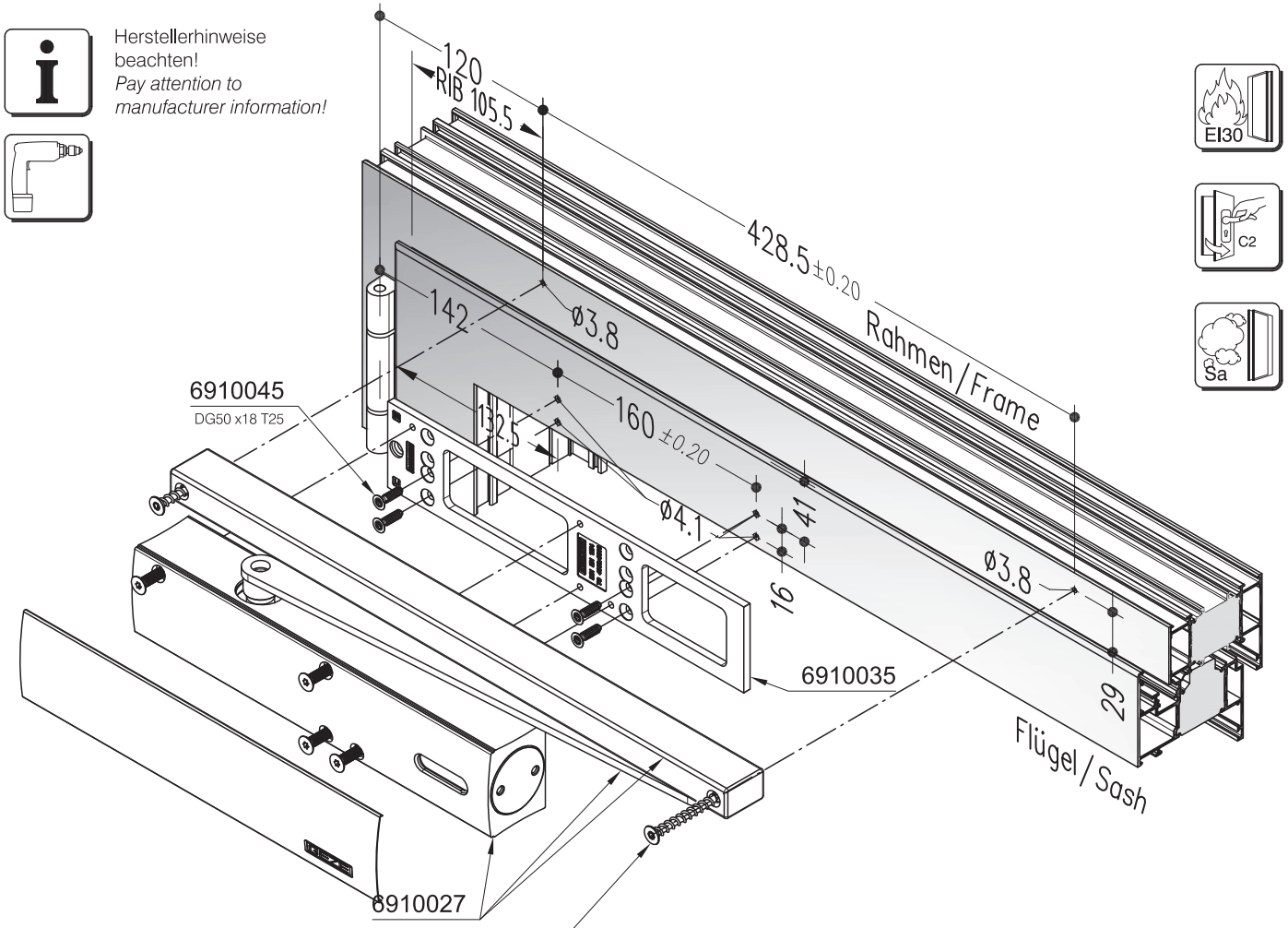

Montageanleitung in der Verpackung befolgen.
Follow installation instruction in the package.

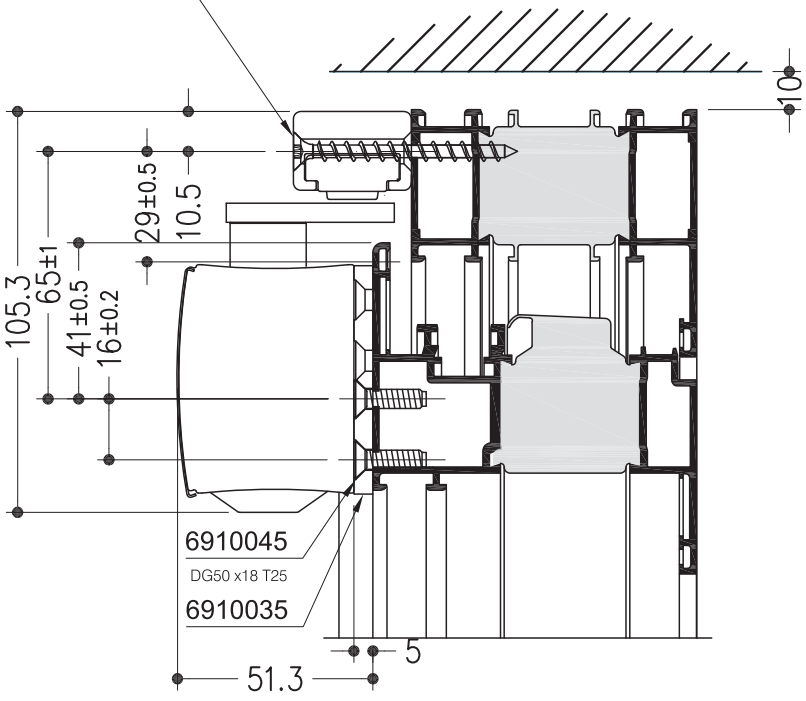

einwärts
inwards

Normalmontage
Bandseite
Normal assembly hinge side

ift Rosenheim
Notifizierte Produkt-zertifizierungsstelle
Notified Body 0757
11.07.2018

WICLINE 75FP

Beschlagsmontage
Installation of hardware

Brandschutzsystem
Drehfenster mit integriertem Obentürschließer 6910014
Fire protection system
Turn window with integrated door closer 6910014

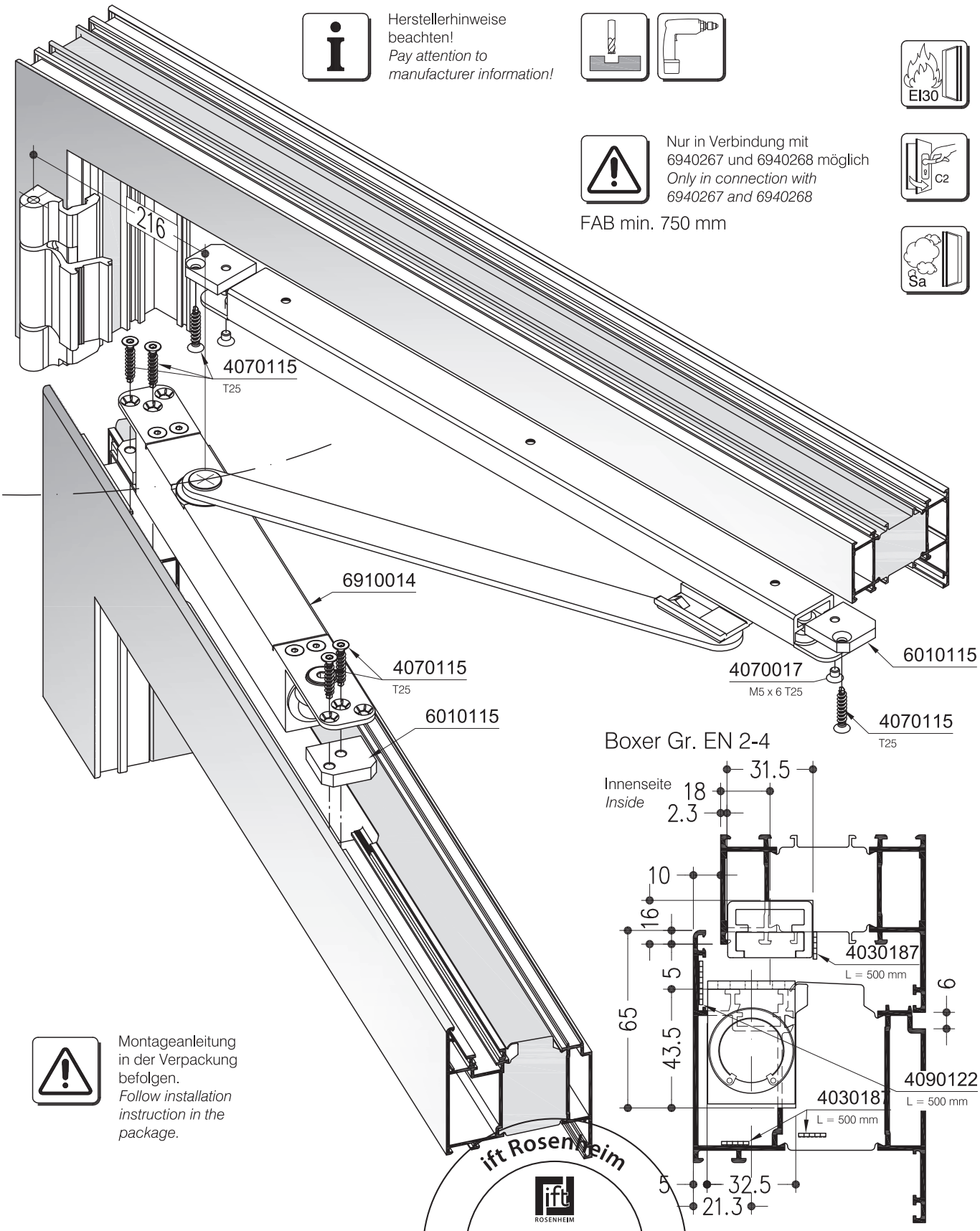

WICLINE 75FP

Beschlagsmontage
Installation of hardware

Brandschutzsystem
Drehfenster mit integrierter Obentürschließer Boxer EFS
Fire protection system
Turn window with integrated door closer Boxer EFS

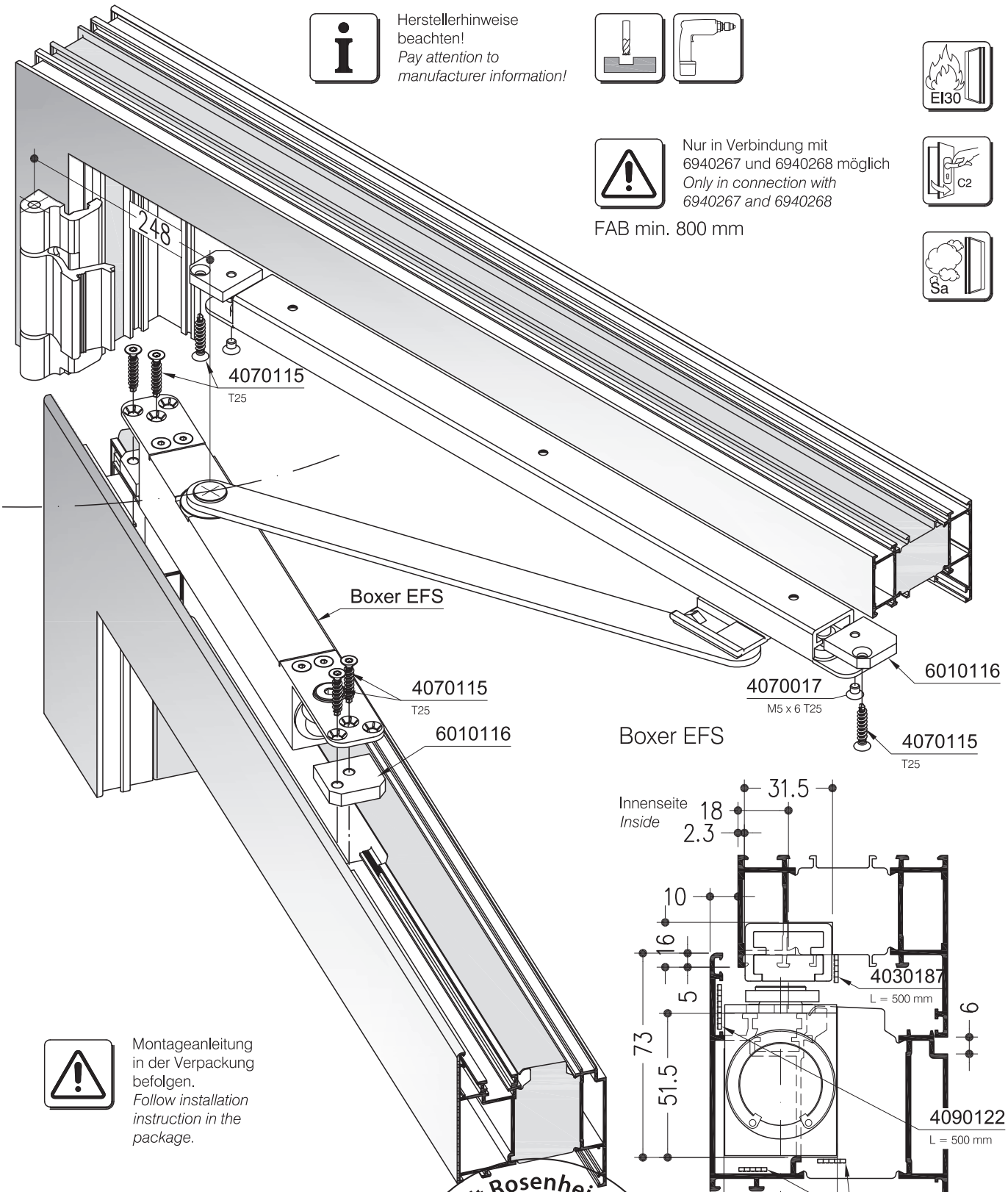

WICLINE 75FP

Beschlagsmontage
Installation of hardware

Brandschutzsystem
Drehfenster mit integr. Obentürschließer Boxer 6910014 / Boxer EFS
Fire protection system
Turn window with integrated door closer Boxer 6910014 / Boxer EFS

EI30 C2 Sa

Herstellerhinweise beachten!
Pay attention to manufacturer information!

Einwärts / *Inwards*

Boxer 6910014 Gr. EN 2-4
FAB min. 750 mm

Boxer EFS
FAB min. 800 mm

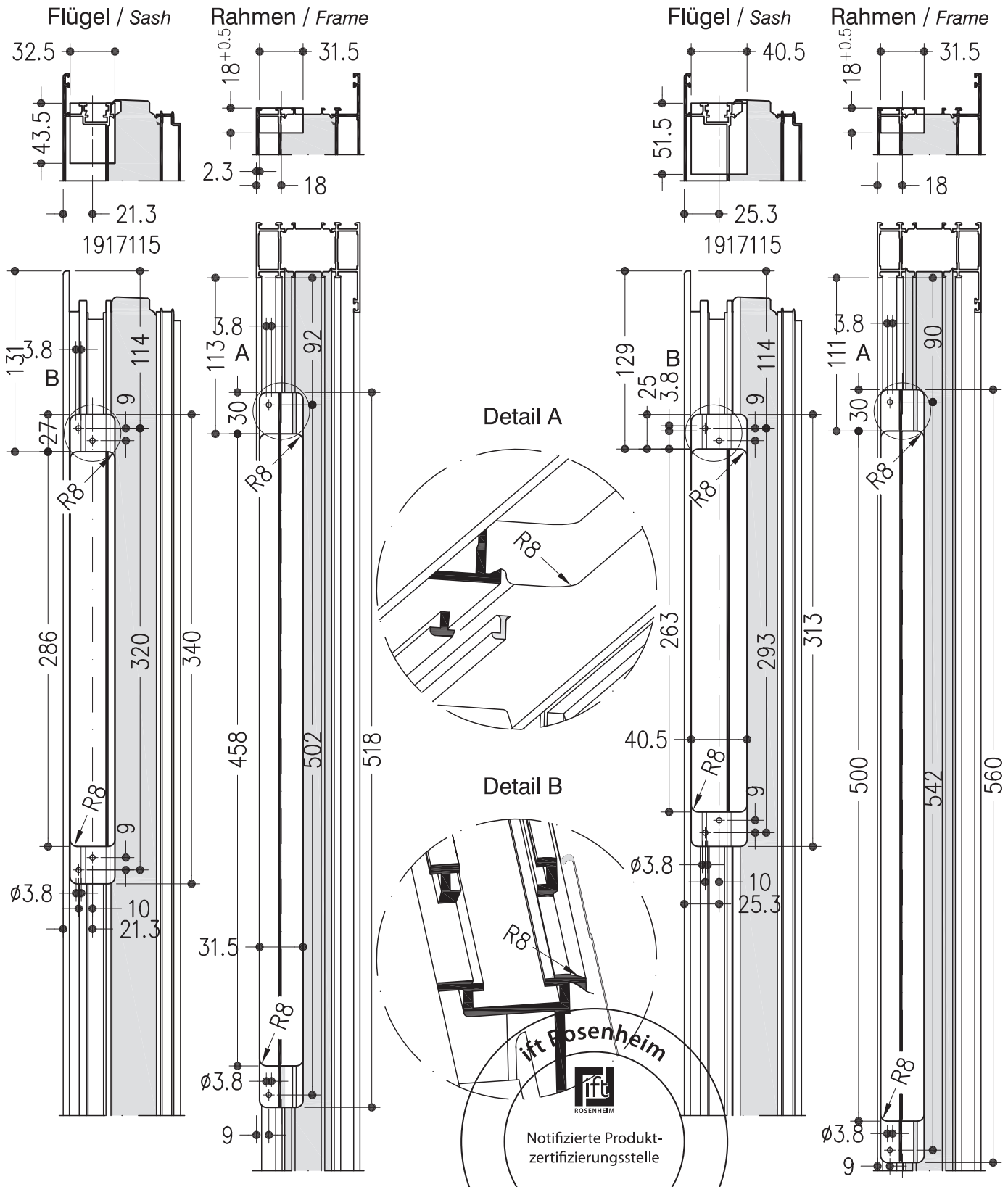

ift Rosenheim
Notifizierte Produkt-zertifizierungsstelle
Notified Body 0757

WICLINE 75FP

Brandschutzsystem
Einbau elektrischer Kabelübergang 6081356
Fire protection system
Installation electric cable transition 6081356

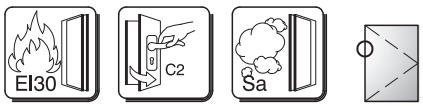

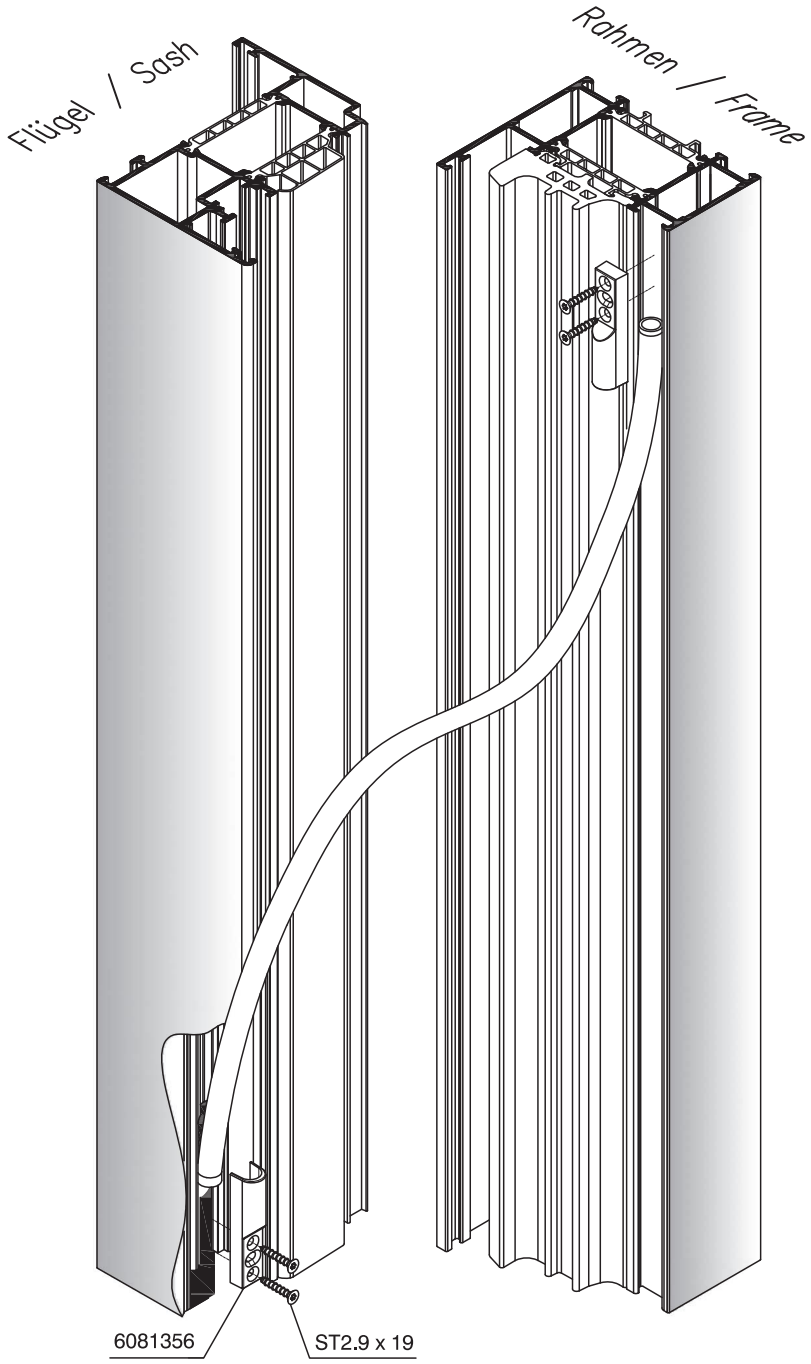

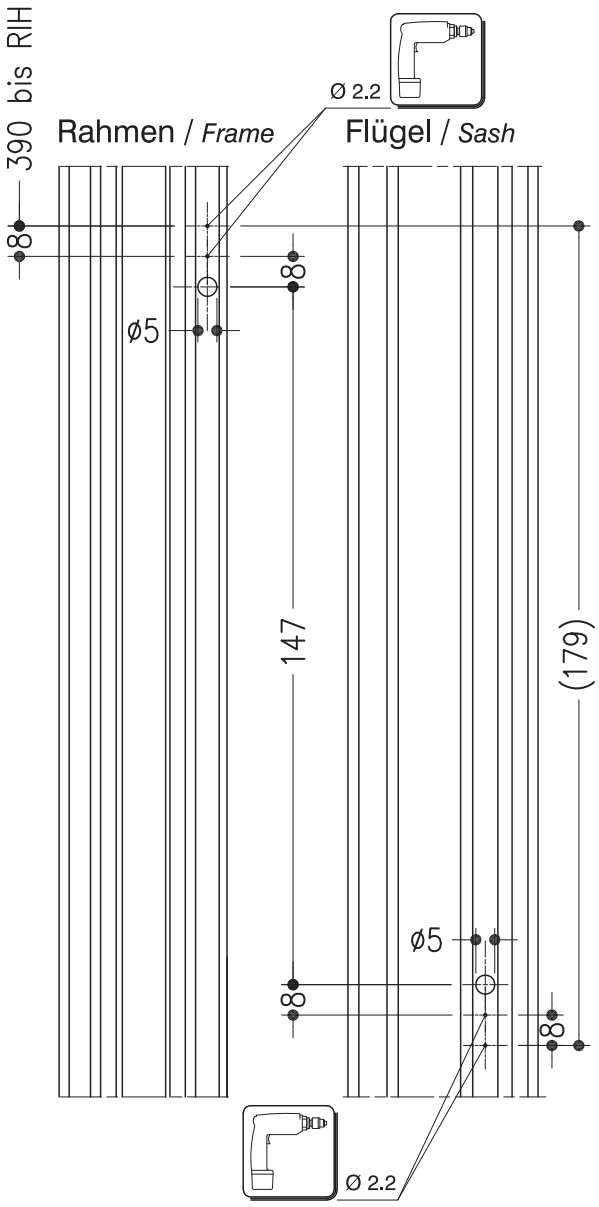

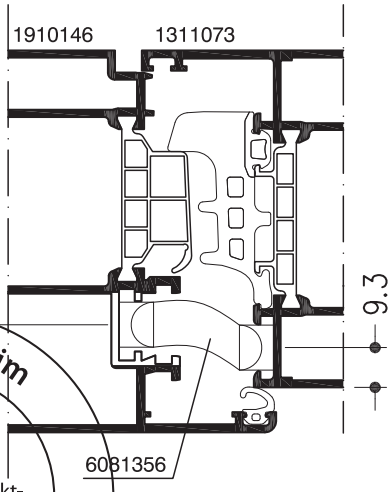

Herstellerhinweise beachten!
Pay attention to manufacturer information!

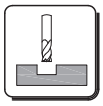

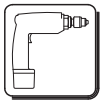

Das Kabel darf sich nicht im Rahmen- oder Flügelprofil verklemmen und muss ungehindert nachrutschen können.
The cable should not block itself in the frame or leaf profile and must be free to unhindered after-slip.

ift Rosenheim
2434
ift ROSENHEIM
Notifizierte Produktzertifizierungsstelle
Notified Body 0757

WICLINE 75FP

Beschlagsmontage
Installation of hardware

Brandschutzsystem
Einbau Fensterkontakt 6980252

Fire protection system
Installation window contact 6980252

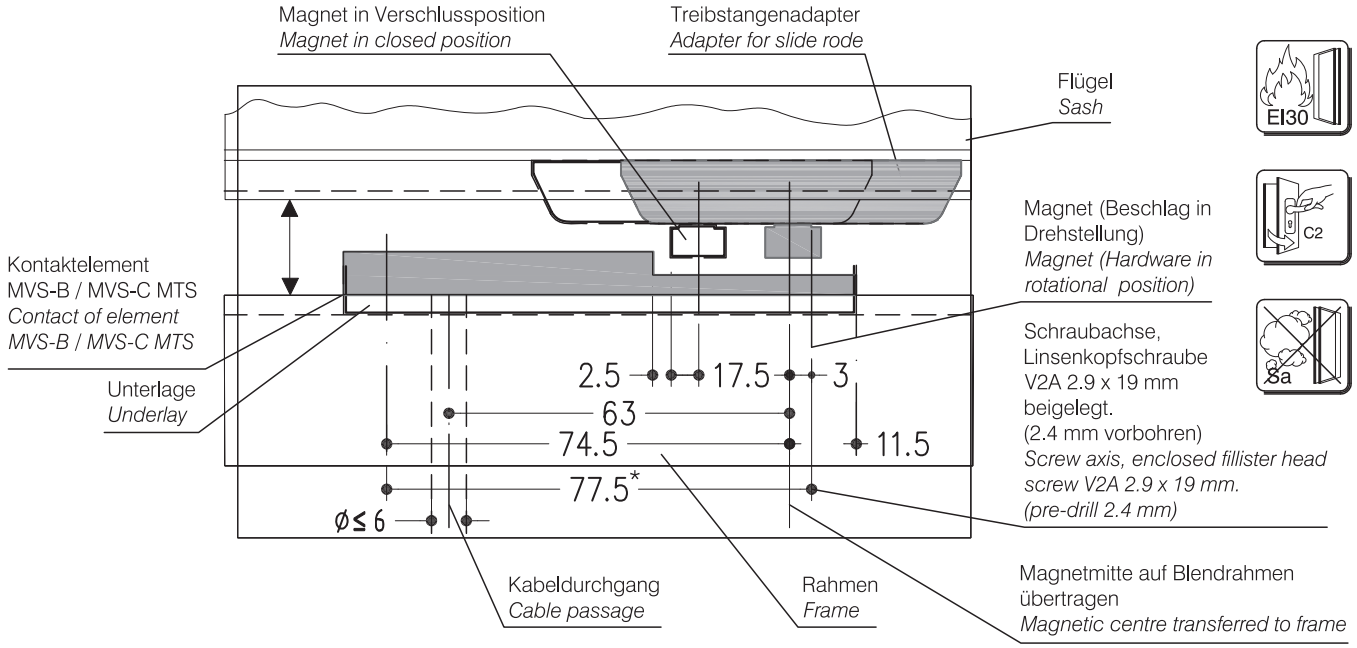

* Schraubenabstand
Screw distance

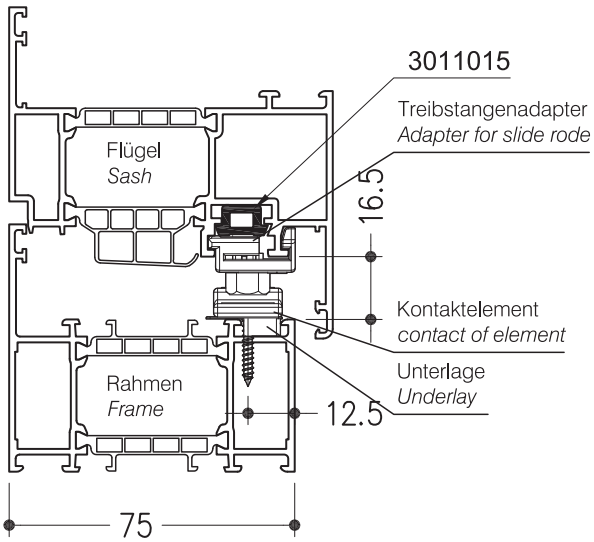

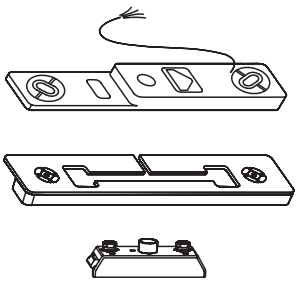

Fensterkontakt (VDS-Klasse C) 6980252
Window contact (VDS class C) 6980252

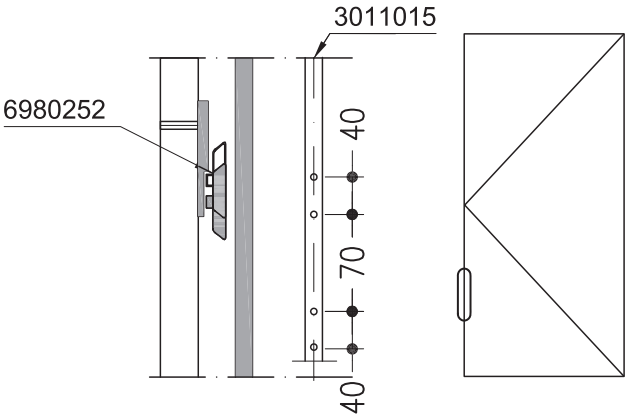

ift Rosenheim
Notifizierte Produkt-zertifizierungsstelle
Notified Body 0757

WICLINE 75FP

Brandschutzsystem
Einbau Drehbegrenzer 6940293, gedämpft
Fire protection system
Installation turn limiter 6940293, damped

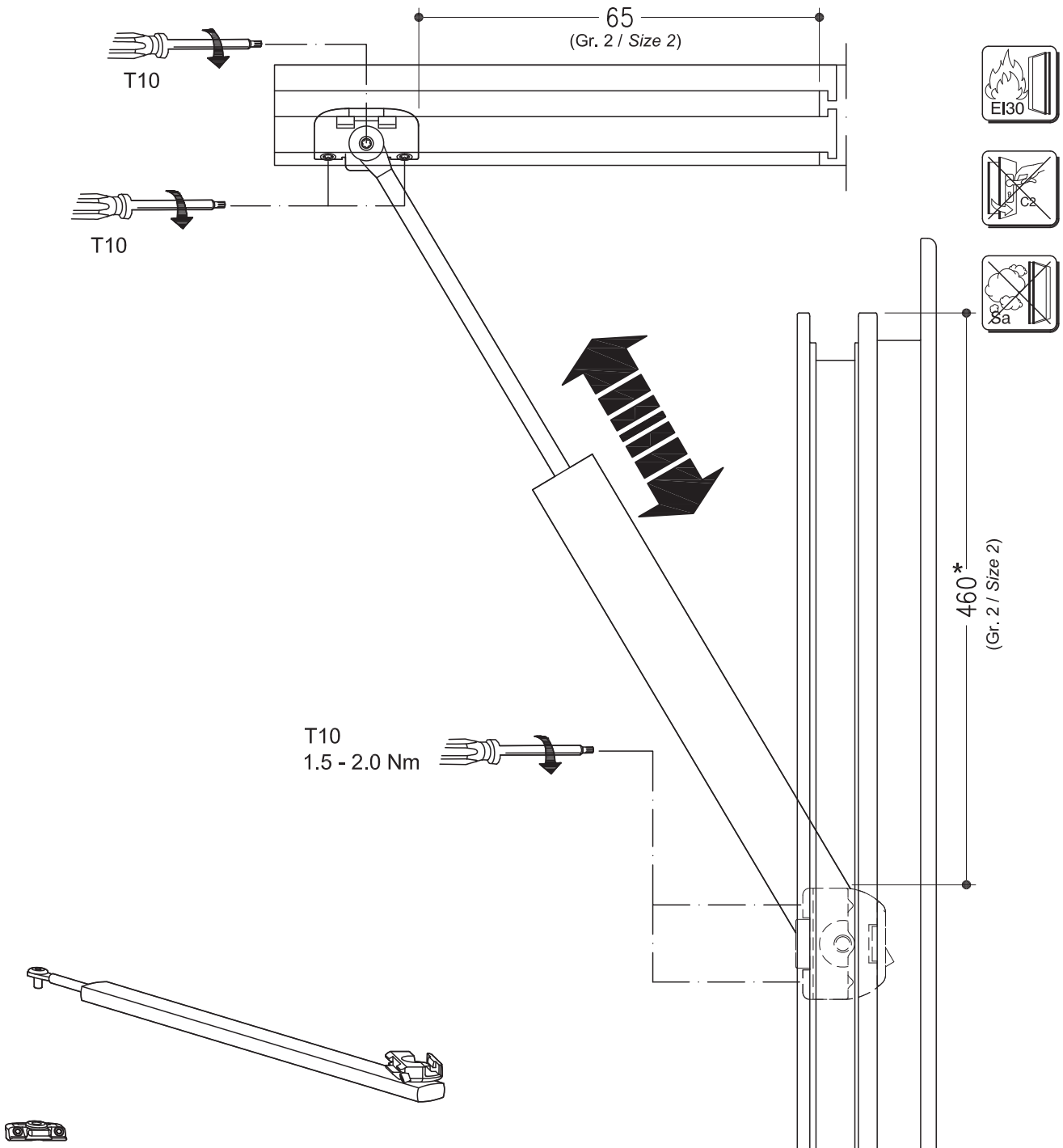

6940293
FAB = 700 - 1700 mm

Drehbegrenzer gedämpft, Größe 2
Turn limiter damped, size 2

* Die Maße dienen der ungefähren Positionierung für einen gewünschten Öffnungswinkel 90°.
Dimensions for approximate positioning, valid for 90° opening angle.

ift Rosenheim
ift ROSENHEIM
Notifizierte Produkt-zertifizierungsstelle
Notified Body 0757

4

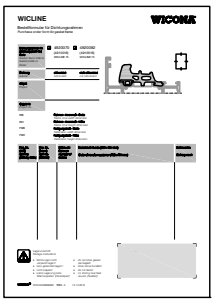

..... Anhang
Appendix

Seite
Page

4920049 / **4920054** **79**

4920070 / **4920082** **80**

4920111 **81**

WICLINE 75FP

WICONA®

Bestellformular für Dichtungsrahmen
Purchase order form for gasket frame

Dichtungsrahmen Nr. (Dichtungsprofil Nr.) Serie *Gasket frame order no.* *Gasket profile no.* *Series*	☐ 4920049 (4910060) WICLINE 75	☐ 4920054 (4910060) WICLINE 75
Dichtung *Gasket*	silikonisiert *siliconized*	nicht silikonisiert *not siliconized*
Objekt *Project*		
Objekt Nr. *Project no.*		

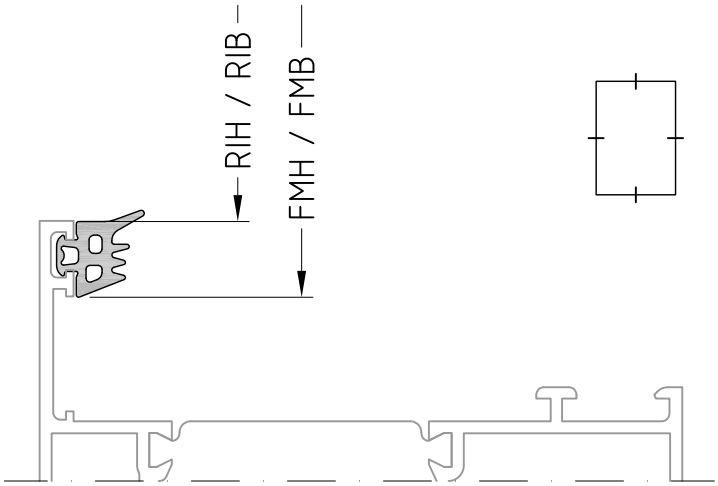

RIB	Rahmen - Innenmaß - Breite *Frame inner width dimension*
RIH	Rahmen - Innenmaß - Höhe *Frame inner height dimension*
FMB	Fertigungsmaß - Breite *Fabrication width dimension*
FMH	Fertigungsmaß - Höhe *Fabrication height dimension*

FMB = (RIB + 20 mm) + 1%
FMH = (RIH + 20 mm) + 1%

Pos. Nr. (LVZ) *Item no.* *(delivery index)*	Pos. Nr. (intern) *Item no.* *(internal)*	Stückzahl Rahmen *Number of frames*	Bestellmaß Kunde (RIB x RIH mm) *Order dimension customer (RIB x RIH mm)*	Lieferwoche *Delivery week*

Lagervorschrift
Storage instructions

- Dichtungen nicht verpackt lagern!
- lose gebündelt lagern!
- nicht stapeln!
- keine Lagerung nahe Wärmequellen (Heizkörper)!

- *do not store gasket packaged!*
- *store loose bundles!*
- *do not stack!*
- *no storing near heat source (heaters)!*

Datum / Firmenstempel
Date / Company stamp

WICLINE

WICONA®

Bestellformular für Dichtungsrahmen
Purchase order form for gasket frame

Dichtungsrahmen Nr. (Dichtungsprofil Nr.) Serie *Gasket frame order no. Gasket profile no. Series*	☐ 4920070 (4910057) WICLINE 75	☐ 4920082 (4910057) WICLINE 75
Dichtung *Gasket*	gleitpolymerisiert *glide polymerized*	trocken *dry*
Objekt *Project*		
Objekt Nr. *Project no.*		

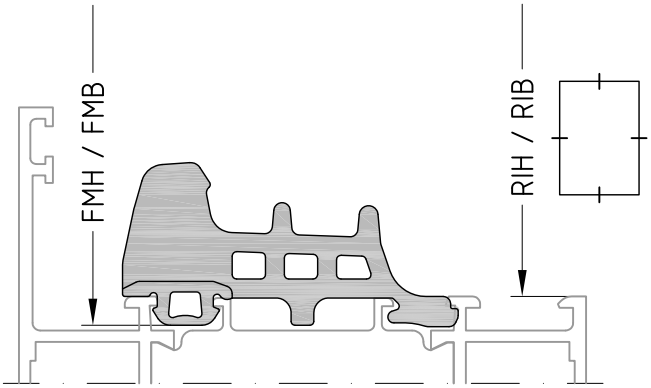

RIB	Rahmen - Innenmaß - Breite *Frame inner width dimension*
RIH	Rahmen - Innenmaß - Höhe *Frame inner height dimension*
FMB	Fertigungsmaß - Breite *Fabrication width dimension*
FMH	Fertigungsmaß - Höhe *Fabrication height dimension*

FMB = (RIB + 8 mm) + 2.5%
FMH = (RIH + 8 mm) + 2.5%

Pos. Nr. (LVZ) *Item no. (delivery index)*	Pos. Nr. (intern) *Item no. (internal)*	Stückzahl Rahmen *Number of frames*	Bestellmaß Kunde (RIB x RIH mm) *Order dimension customer (RIB x RIH mm)*	Lieferwoche *Delivery week*

Lagervorschrift
Storage instructions

- Dichtungen nicht verpackt lagern!
- lose gebündelt lagern!
- nicht stapeln!
- keine Lagerung nahe Wärmequellen (Heizkörper)!

- *do not store gasket packaged!*
- *store loose bundles!*
- *do not stack!*
- *no storing near heat source (heaters)!*

Datum / Firmenstempel
Date / Company stamp

WICLINE

WICONA®

Bestellformular für Dichtungsrahmen
Purchase order form for gasket frame

Dichtungsrahmen Nr. (Dichtungsprofil Nr.) Serie *Gasket frame order no. Gasket profile no. Series*	☐ 4920111 (4910093) WICLINE 75
Dichtung *Gasket*	nicht silikonisiert *not siliconized*
Objekt *Project*	
Objekt Nr. *Project no.*	

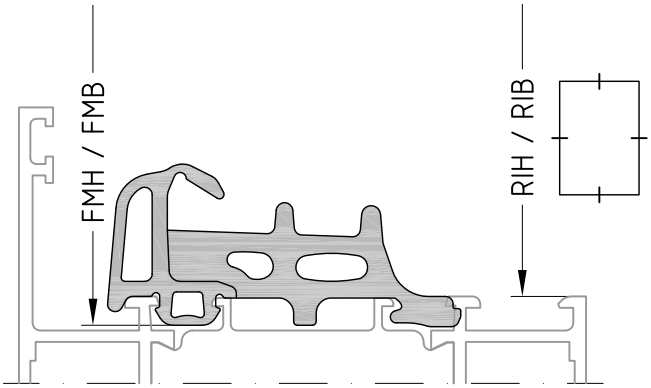

RIB	Rahmen - Innenmaß - Breite *Frame inner width dimension*
RIH	Rahmen - Innenmaß - Höhe *Frame inner height dimension*
FMB	Fertigungsmaß - Breite *Fabrication width dimension*
FMH	Fertigungsmaß - Höhe *Fabrication height dimension*

FMB = (RIB + 8 mm) + 1%
FMH = (RIH + 8 mm) + 1%

Pos. Nr. (LVZ) *Item no. (delivery index)*	Pos. Nr. (intern) *Item no. (internal)*	Stückzahl Rahmen *Number of frames*	Bestellmaß Kunde (RIB x RIH mm) *Order dimension customer (RIB x RIH mm)*	Lieferwoche *Delivery week*

Lagervorschrift
Storage instructions

- Dichtungen nicht verpackt lagern!
- lose gebündelt lagern!
- nicht stapeln!
- keine Lagerung nahe Wärmequellen (Heizkörper)!

- *do not store gasket packaged!*
- *store loose bundles!*
- *do not stack!*
- *no storing near heat source (heaters)!*

Datum / Firmenstempel
Date / Company stamp

WICONA

Austria
5201 Seekirchen
+43 6212 2000
info@wicona.at

Benelux
3400 Landen
+32 11 690316
info@wicona.be
info@wicona.nl

Croatia
43000 Bjelovar
+385 43 22 25 46
info@wicona.de

Czech Republic
61900 Brno
+420 543 422030
info@wicona.cz

Denmark
8240 Risskov
+45 7020 2048
wicona@wicona.dk

España
08195 Sant Cugat del Vallès
Barcelona
+34 93 573 77 76
wicona.es@wicona.com

Estonia / Latvia
11317, Tallinn
+37 2657 6635
info@wicona.ee

France
02200 Courmelles
+33 3 23598200
info@wicona.fr

Germany
89077 Ulm
+49 731 3984-0
info@wicona.de

Hungary
1031 Budapest
+36 (1) 4533457
info@wicona.hu

Ireland
Dublin 22, Eire
+353 1 4105766
info@wicona.ie

Italia
20063 Cernusco sul Naviglio MI
+39 02 924291
info@wicona.it

Lithuania / Latvia
02244, Vilnius
+370 5 2102587
info@wicona.lt

Norway
2007 Kjeller
+47 22 422200
wicona@wicona.no

Poland
03-828 Warszawa
+48 22 3308170
info@wicona.pl

Romania
031041 Bucharest
+40 21 3260045
info@wicona.de

Serbia
11070 Beograd
+381 11 312 18 35
info@wicona.de

Slovakia
821 08 Bratislava
+421 918 725 098
wicona@wicona.sk

Slovenia
2201 Zg. Kungota
+386 26 20 99 70
info@wicona.de

Sweden
574 81 Vetlanda
+46 470 787400
wicona@wicona.se

Switzerland
5506 Mägenwil
+41 62 88741-41
info@wicona.ch

United Kingdom
Wakefield WF5 9TG
+44 845 6028799
info.wiconauk@wicona.com

China
Beijing 100005, P.R.C
+86 10 6059 5686 ext. 805
contact.wicona.international@wicona.com

Singapore
608831 Singapore
+65 6513 2126
contact.wicona.international@wicona.com

United Arab Emirates
Dubai
+971 4 887 00 96
contact.wicona.international@wicona.com

Other countries
31037 Toulouse
+33 5 61312626
contact.wicona.international@wicona.com

All contacts: **www.wicona.com**

Note: Not all presented products are available in all countries

WICONA®
TECHNIK FÜR IDEEN

www.wicona.com