WICTEC
Façades aluminium

WICONA®
LES TECHNOLOGIES DE VOS IDÉES

Les solutions façades aluminium WICTEC

Les solutions WICTEC permettent la réalisation de façades verticales de très grandes dimensions : grille, bande filante verticale et horizontale, V.E.C., V.E.P., design industriel, mixte aluminium/bois, façades par éléments, façades très hautes performances énergétiques, façades haute sécurité, et également les verrières, les prismes, les dômes et les pyramides.

La gamme WICTEC offre la possibilité de réaliser des façades à angles variables rentrants et sortants grâce à un brevet WICONA.

Le système de drainage en cascade assure l'étanchéité du mur-rideau et des verrières. Un large choix de capots et de traverses permet de personnaliser les façades.

Le système WICTEC permet l'intégration des brise-soleil WICSOLAIRE en façades.

Trois possibilités de montage : sur structure décalée, avec haubans et en verrières.

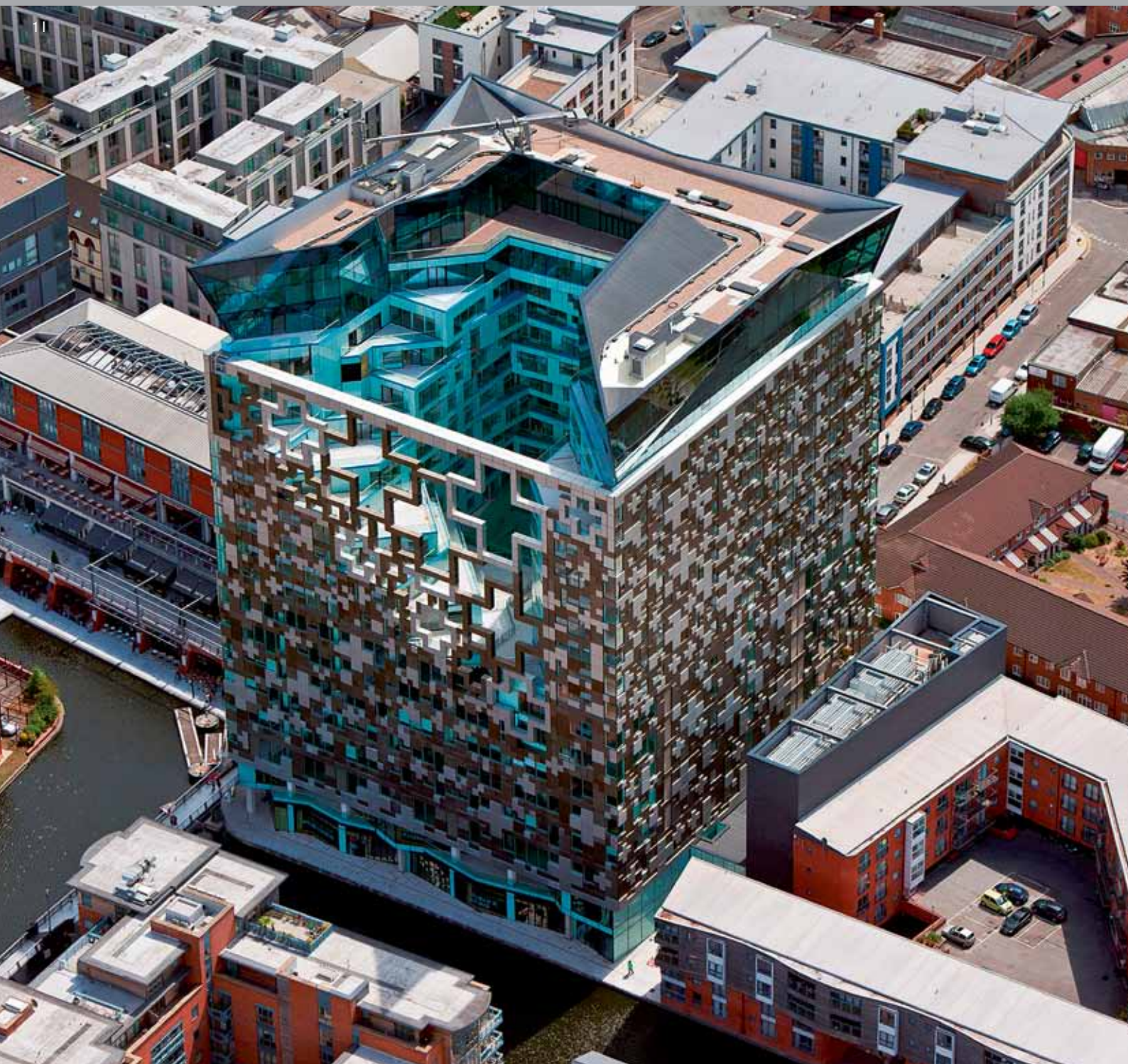

WICONA

2 I

Façades murs-rideaux grille aluminium 4-7

Design extérieurs spécifiques 8-9

Façades murs-rideaux bande filante horizontale et verticale 10-11

Façades murs-rideaux V.E.C. 12-13

Façades murs-rideaux V.E.P. 14-15

Façades très hautes performances énergétiques : solutions pour bâtiments basse consommation 16-19

Façades haute sécurité : anti-effraction et pare-balles 20-21

Façades par éléments 22-23

Verrières, dômes et pyramides en aluminium 24-25

Montants, traverses et capots 26-27

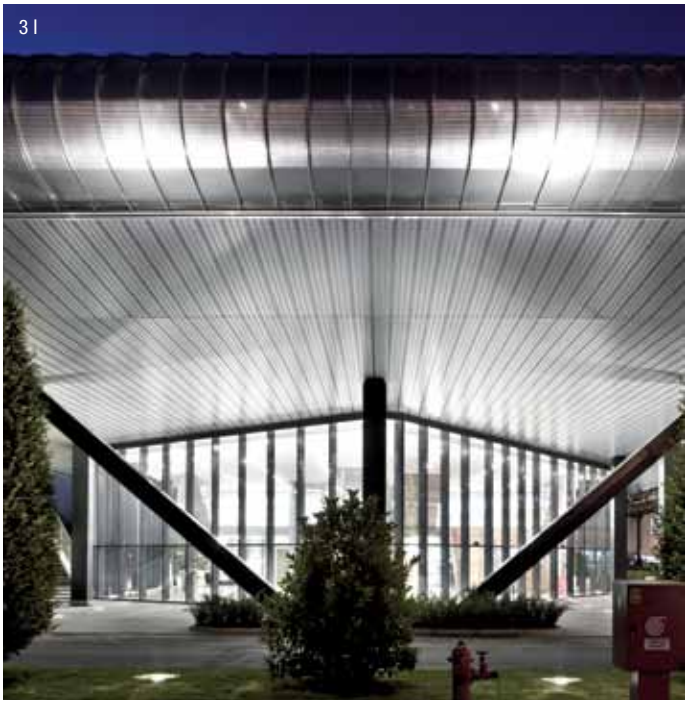
3 I

4 I

Couverture : The Cube, Birmingham :
Architecte : Make Architects - Entreprise : HAGA Metallbau - Photos : DR

1 I **The Cube, Birmingham, Grande Bretagne**
Architecte : Make, Londres - Entreprise : HAGA Hofheim, Allemagne

2 I **Auréalys**
Architecte : AABD Bruno Dumétier - Photo : Gilles Aymard

3 I **Restaurant Ferrari**
Architectes : MDN Marco Visconti & Partners - Photo : DR

4 I **Centre Leclerc, Bourg en Bresse**
Architecte : Michel Lameynardie - Entreprise : Prod'alu - Photo : Studio Herwey

Façades murs-rideaux grille aluminium

WICTEC 50

- Mur-rideau grille et verrière, sur ossature de 50 mm de largeur, profondeur des montants/traverses en fonction des inerties nécessaires
- L'inertie des montants atteint 3 000 cm^4 et 11 000 cm^4 (renforcé)
- Prise de volume de 3 à 51 mm
- Façades architecturales : angle variable jusqu'à 90° grâce à des joints articulés au niveau des montants (brevet WICONA) prise de remplissage de 3 à 33 mm
- Façade mixte aluminium/bois
- Intégration des ouvrants et des portes
- Intégration des brise-soleil
- Verrière et intégration des ouvrants de toiture
- Choix des capots et des montants avec différentes formes et dimensions

Performances

- Poids maximum de remplissage par traverse : 120 kg avec raccords ou 400 kg avec bloc d'assemblage
- Performances thermiques grille avec intégration ouvrant discret
  - Ucw 100% vitré = 1,2 $W/m^2.K$ avec vitrage Ug = 0,6 $W/m^2.K$
  - Ucw 50% vitré = 1,0 $W/m^2.K$ avec vitrage Ug = 0,6 $W/m^2.K$ et Up = 0,35 $W/m^2.K$
- $R_{A,tr}$ = 42 dB avec vitrage 40 mm sur fixe et ouvrant

Mur-rideau grille

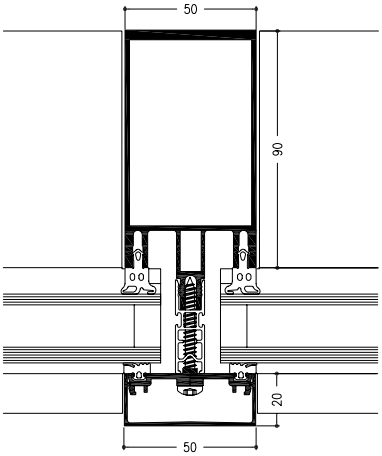

Coupe horizontale

Angles rentrants et sortants de 0 à 90°

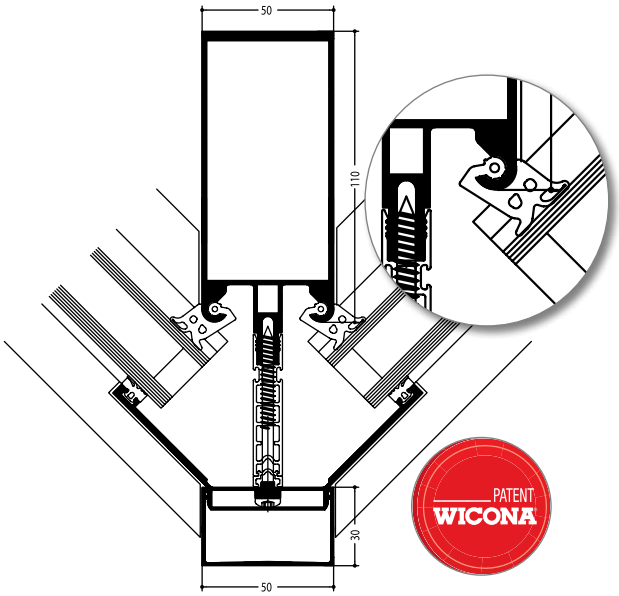

Coupe horizontale

1 I Espace Group, Lyon
Architecte : AAMCO Architectures - Entreprise : Prod'alu - Photo : Studio Erick Saillet

2 I Off Road Verlag, Ottobrunn
Architecte : Buro Gruber und Simon - Photo : DR

Applications

Grille

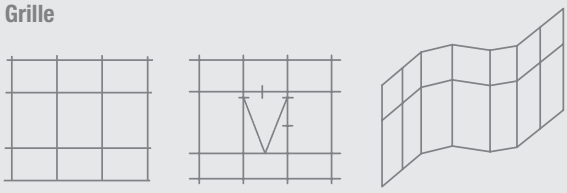

Fixe | Intégration d'ouvrants | Mur-rideau à facettes

WICTEC 50

Intégration d'ouvrants

- Façade grille
- Intégration des italiennes V.E.C. ouvrants cachés et ouvrants séries Wicline
- Intégration d'ouvrant OB discret : même performance thermique entre partie fixe et ouvrante
- Intégration des portes séries Wicstyle
- Intégration des brise-soleil
  - BS fixe Wicsolaire
  - BS orientable, guidé grâce à la coulisse intégrée dans capot

Grille ouvrant V.E.C. italienne

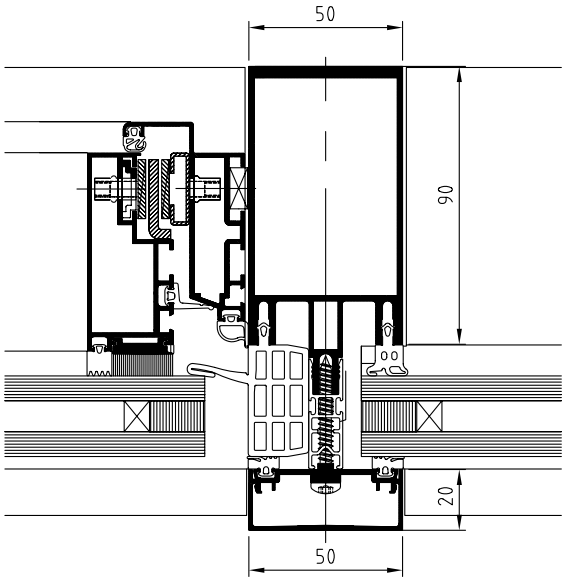

Coupe horizontale

Grille ouvrant V.E.C. italienne

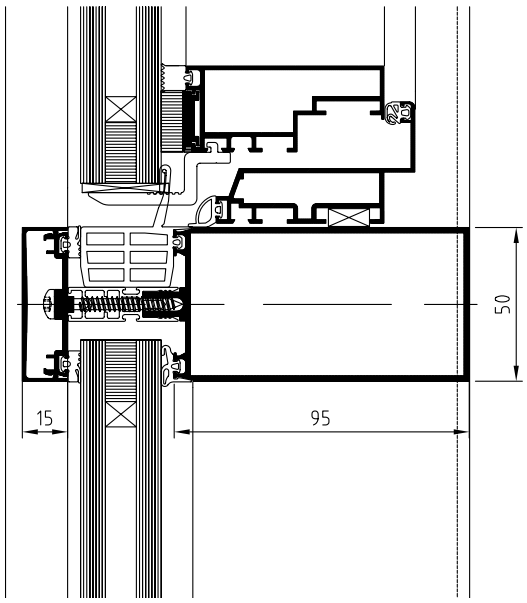

Coupe verticale

Intégration des brise-soleil (BSO)

Intégration BSO

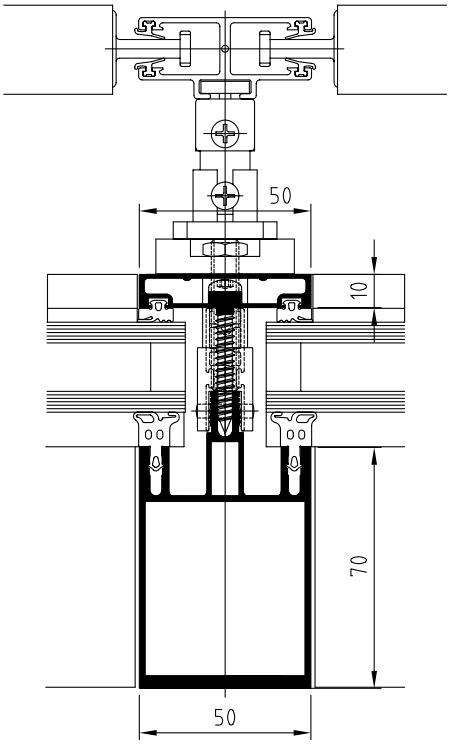

Coupe horizontale

1 I Apicil, Lyon
Architecte : Dumétier Design - Entreprises : Lenoir Métallerie
Photo : Studio Erick Saillet
2 I Photo : DR
3 I Photo : DR

WICTEC 50

Design extérieurs spécifiques

Des solutions pour des conceptions singulières

- Design industriel : montants et traverses rectangulaires à angles vifs, en T et en I
- Aspect V.E.C. : capot serreur lisse
- Aspect V.E.P. : capot serreur avec joint creux

Design industriel

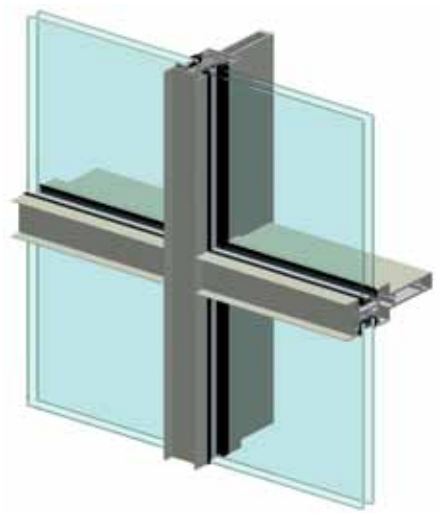

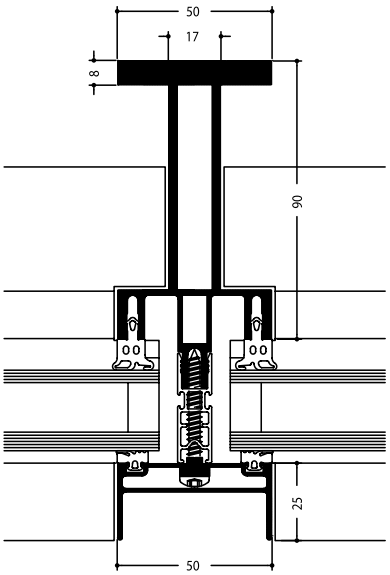

Coupe horizontale noeud montant industriel/capot U

Aspect V.E.C.

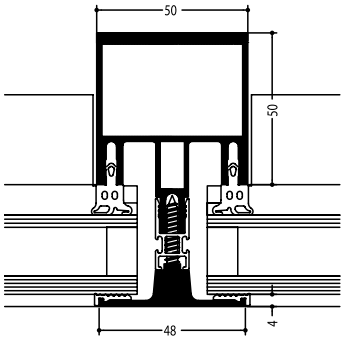

Coupe horizontale noeud

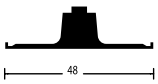

Capot serreur aspect V.E.C.

Aspect V.E.P.

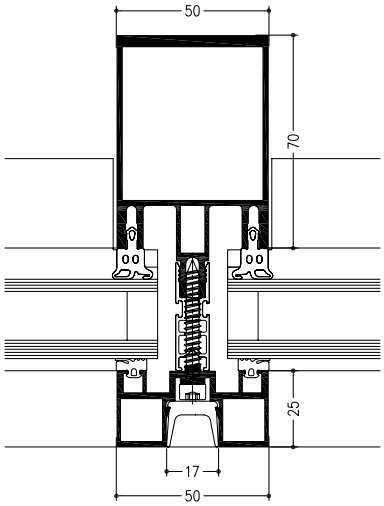

Coupe horizontale noeud

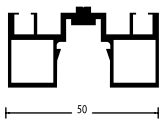

Capot serreur aspect V.E.P.

1 I Auréalys
Architecte : AABD Bruno Dumétier - Photo : Gilles Aymard
2 I WALZ, Ulm
Entreprise : Dodel Metalbau - Photo : DR
3 I CPAM, Annecy
Architecte : Van de Wyngaert - Photo : Gilles Aymard

Façades murs-rideaux bande filante horizontale et verticale

Bande filante

WICTEC 50

- Mur-rideau bande filante horizontale ou verticale, sur ossature de 50 mm de largeur, profondeur des montants/traverses en fonction des inerties nécessaires
- Une esthétique variable : le capotage sur les traverses ou sur les montants permet de renforcer les lignes horizontales ou verticales de la façade
- Prise de volume de 26 et 32 mm pour la trame horizontale et 30 mm pour la trame verticale

Esthétique

- Choix des capots avec plusieurs dimensions et formes :
  - rectangulaires en aluminium et inox
  - en forme de U, “industriel”
  - en forme d’ogive, ou en forme de T
- Design des montants : rectangulaire à angles vifs, en T, en I (type “industriel”)

Intégration d’ouvrants

- Italienne V.E.C. pour la trame horizontale

Performances

- Poids maximum de remplissage par traverse : 120 kg avec raccords ou 400 kg avec bloc d’assemblage pour la trame horizontale
- Performances thermiques bande filante trame horizontale :
  - Ucw 100 % vitré = 1,6 W/m².K avec vitrage Ug = 1,3 W/m².K
  - Ucw 50 % vitré = 1,2 W/m².K avec vitrage Ug = 1,3 W/m².K et Up = 0,35 W/m².K

1 I AVA, Clermont-Ferrand
Architecte : André Jalicon - Photo : J.L. Sarda

Applications

Trame Horizontale

Fixe

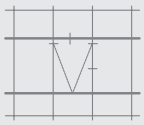

Intégration d’ouvrants

Trame Verticale

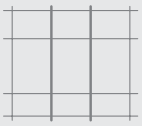

Fixe

Bande filante Horizontale

Montant/traverse mur-rideau trame horizontale.

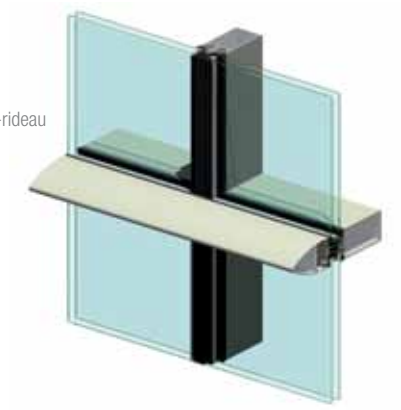

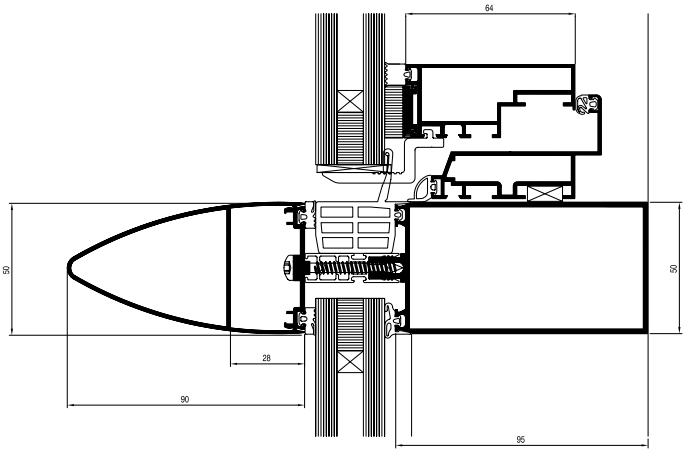

Coupe verticale ouvrant italienne V.E.C.

Bande filante Verticale

Montant/traverse mur-rideau trame verticale

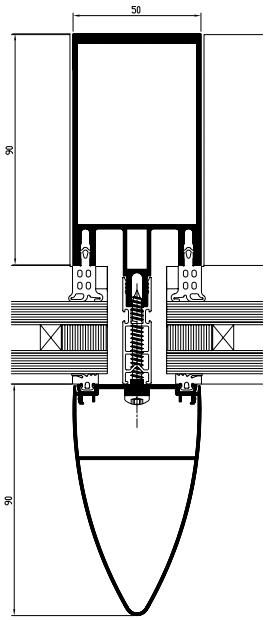

Coupe horizontale fixe

» Façades murs-rideaux V.E.C.

WICTEC

V.E.C.

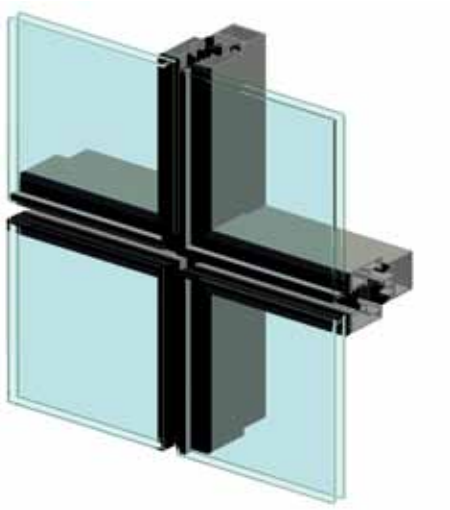

Ouvrant italienne V.E.C.

WICTEC 50

- Mur-rideau type vitrage extérieur collé (V.E.C.), sur ossature de 50 mm de largeur, profondeur des montants/traverses en fonction des inerties nécessaires
- Prise de volume :
  - de 28 à 34 mm et de 35 à 37 mm pour des cadres fixes
  - de 26 à 32 mm pour les ouvrants à l'italienne
- Des pièces de sécurité ponctuelles en aluminium anodisé noir de 40 mm de large sont prévues
- Produit sous Avis Technique N° 2/02-981

Esthétique

- Collage des volumes verriers réalisé avec une barrette aluminium anodisé (numérotation des lots de barrette)
- Joint creux de 21 mm
- Design des montants :
  - rectangulaire à angles vifs
  - en T
  - en I (type "industriel")

Intégration d'ouvrants

- Italienne

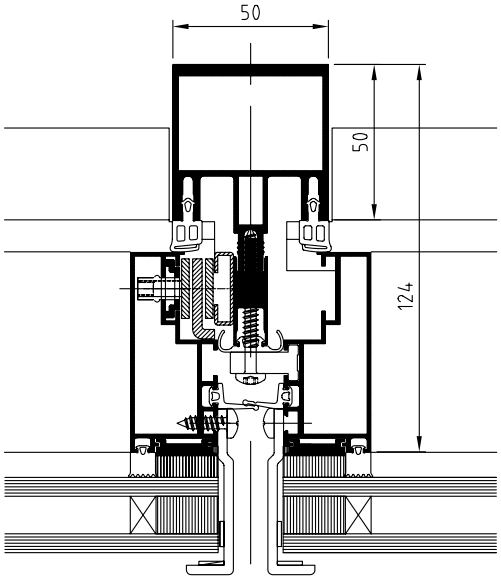

Coupe horizontale

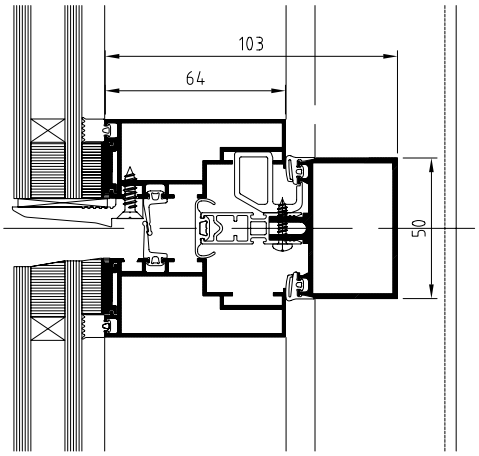

Coupe verticale

1 I Le Carat, Lyon
Architecte : Brunet et Saunier - Entreprises : CPB/Lenoir Métallerie
Photo : Studio Erick Saillet

2 I Swiss Life, Marseille
Architecte : Daniel Habasque - Photo : Serge Demailly

Applications

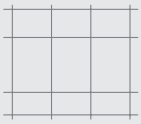

Fixe

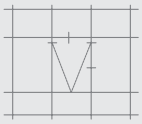

Intégration d'ouvrants

» Façades murs-rideaux V.E.P.

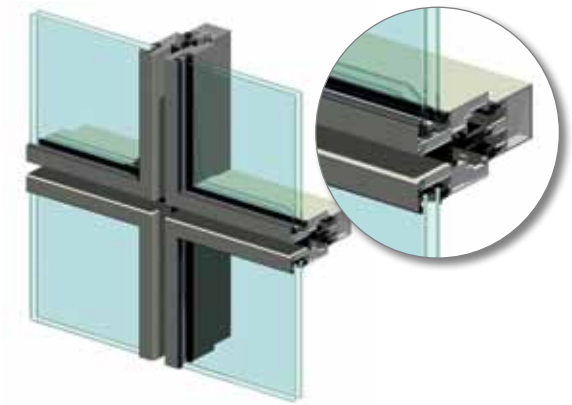

Fixe

WICTEC 50

- Mur-rideau type vitrage extérieur parclosé (V.E.P.), sur ossature de 50 mm de largeur, profondeur des montants/traverses en fonction des inerties nécessaires
- Prise de volume de 12 à 31 mm

Esthétique

- Les volumes de remplissage ouvrants à l'italienne ou fixes sont encadrés par une parclose aluminium de 28 mm de face vue
- Joint creux de 21 mm
- Design des montants :
  - rectangulaire à angles vifs
  - en T
  - en I (type "industriel")

Intégration d'ouvrants

- Italienne

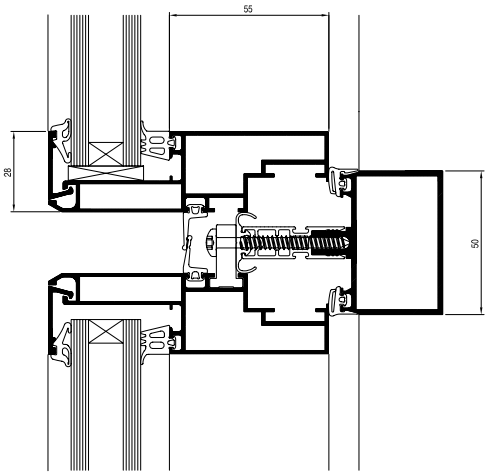

Coupe verticale

Intégration ouvrant italienne

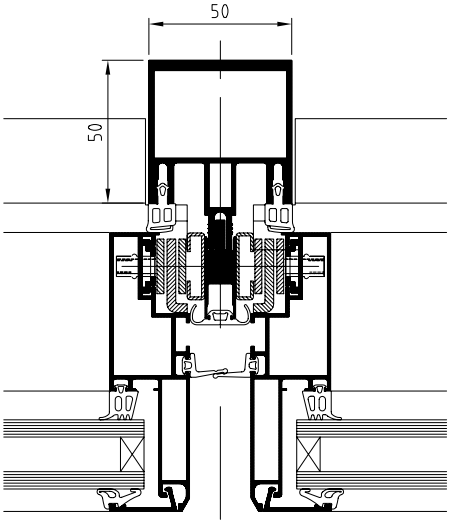

Coupe horizontale

Applications

Fixe

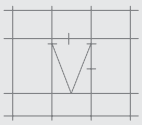

Intégration d'ouvrants

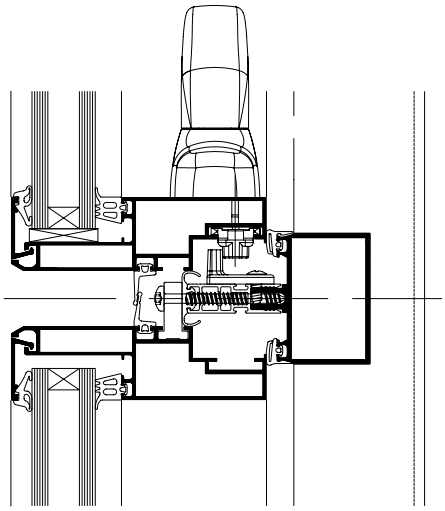

Coupe verticale

1 I Laboratoire Sanofi, Toulouse
Architectes : Larrouy et Sicre - Photo : Xavier Boymond

» Façades très hautes performances énergétiques : solutions pour bâtiments basse consommation

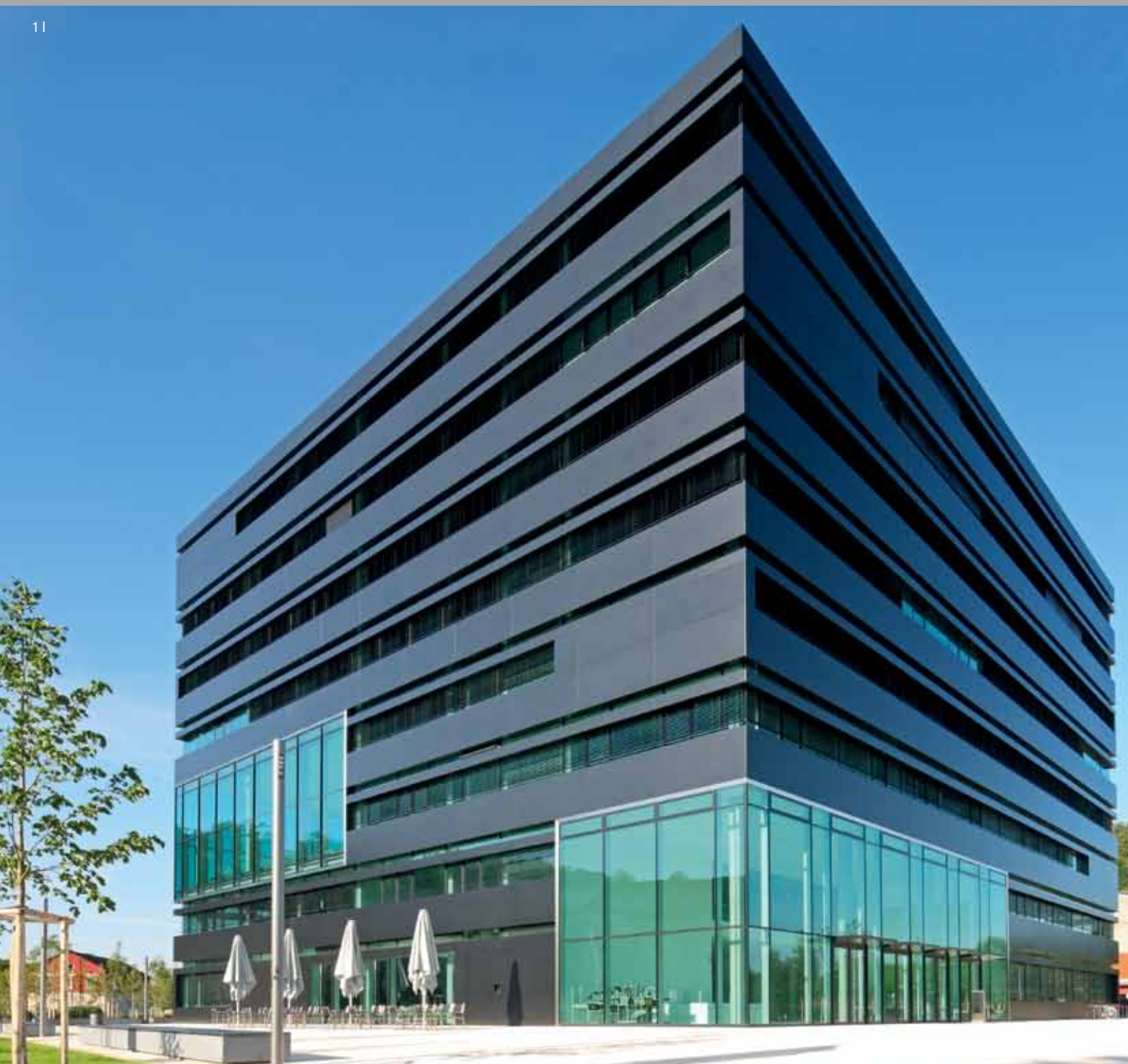

WICTEC 50HI

- WICTEC 50HI est une variante du mur-rideau WICTEC 50 permettant de renforcer l'isolation thermique de la façade et de répondre aux besoins des bâtiments basse consommation (BBC)
- Intercalaire haute isolation thermique
- Prise de volume de 21 à 51 mm
- Classification anti-effraction WK 2 (NF EN 1627) avec serreur renforcé

Esthétique

- Choix des capots avec différentes formes et dimensions :
  - rectangulaires en aluminium et inox
  - en forme d'ogive ou T, en forme de U, "industriel"
  - capot avec coulisse pour intégration de brise-soleil orientable
- Design des montants : rectangulaire à angles vifs, en T ou en I, design "industriel"

Intégration d'ouvrants

- Italienne
- Intégration des ouvrants Wicline

Performances

- Poids maximum de remplissage par traverse : 120 kg avec raccords ou 400 kg avec bloc d'assemblage
- Performances thermiques :
  - Ucw 100 % vitré = 0,9 W/m².K avec vitrage Ug = 0,6 W/m².K
  - Ucw 50 % vitré = 0,9 W/m².K avec vitrage Ug = 0,6 W/m².K et Up = 0,54 W/m².K

1 I Berufsakademie, Heidenheim
Architecte : Ed. Züblin AG - Entreprise : Dodel Metallbau - Photo : DR

Applications

Fixe

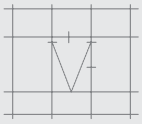

Intégration d'ouvrants

Fixe

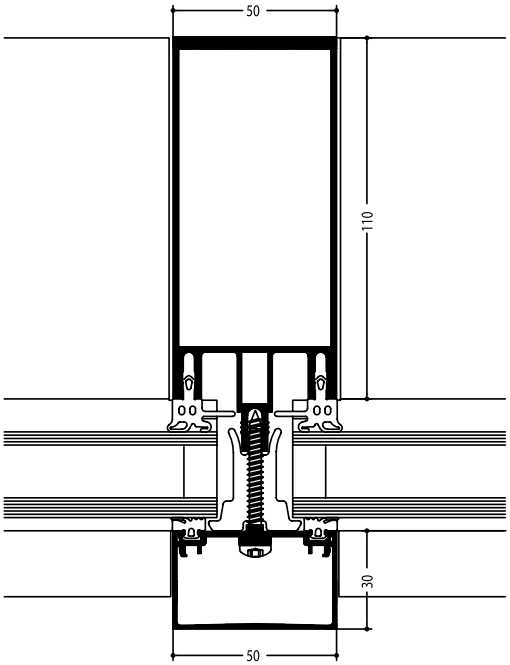

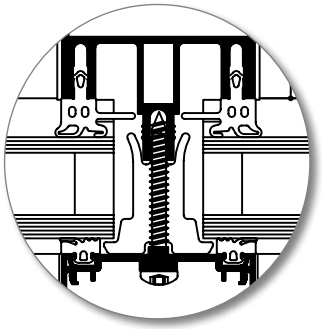

Coupe horizontale

WICTEC 50CS
WICTEC 50A

WICTEC 50CS

Façade avec ouvrant discret non V.E.C.
- Performances thermiques identiques entre fixe et ouvrant
- Design : ouvrant discret non V.E.C.
- Prise de volume : 32 et 42 mm pour double et triple vitrage

Performances
- Performances thermiques :
  - Ucw 100 % vitré = 1,2 W/m².K avec Ug = 0,6 W/m².K
  - Ucw 50 % vitré = 1,0 W/m².K avec Ug = 0,6 W/m².K et Up = 0,35 W/m².K

Ouvrant discret OB

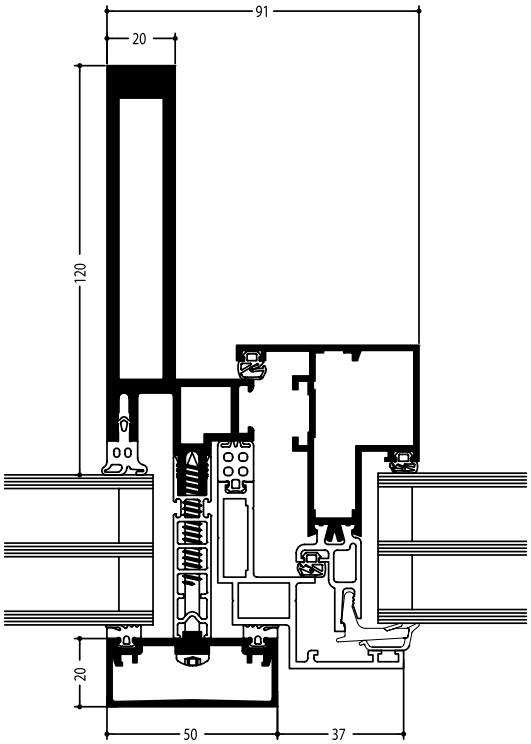

Coupe horizontale

WICTEC 50A

Façade mixte aluminium/bois

- Le système mur-rideau grille WICTEC 50 permet de réaliser des façades mixtes en aluminium sur ossature bois, à partir de 50 mm de large, avec des prises de volume autorisées jusqu'à 51 mm
- Deux solutions de montant/traverse s'adaptent sur des ossatures bois :
  - un profil montant et un profil traverse qui permettent la fixation sur l'ossature bois par clippage
  - un profil montant/traverse qui permet la fixation sur l'ossature bois par vissage
- La façade aluminium/bois associe les avantages de l'aluminium et du bois pour des isolations thermiques performantes. Cette solution répond aux exigences des bâtiments basse consommation – Ucw 100 % vitré < 1,0 W/m².K

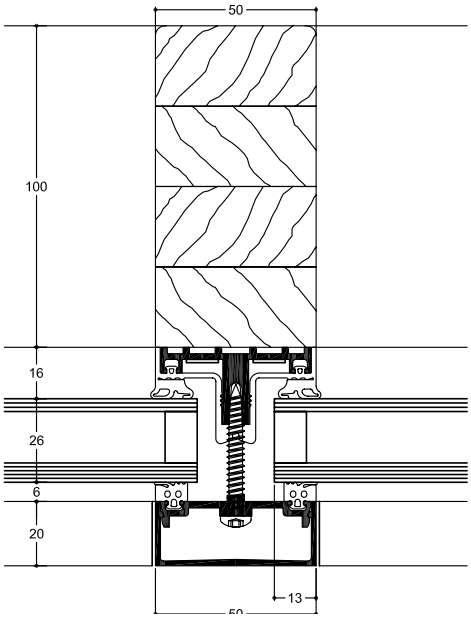

Coupe horizontale

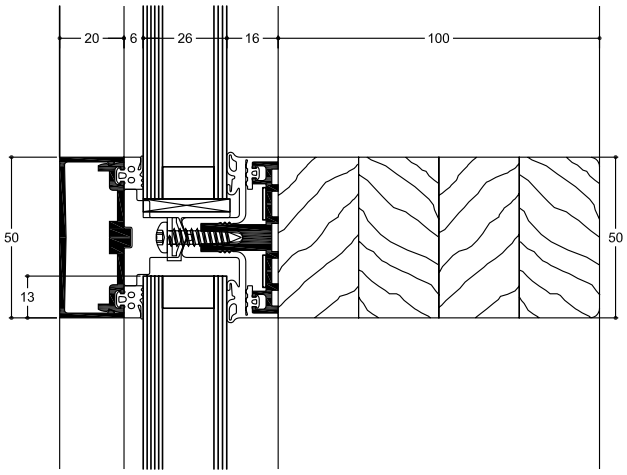

Coupe verticale

1 I Collège Anne Franck, Roubaix
Architecte : Atelier Gilles Neveux - Entreprise : Havet - Photo : Jean-Pierre Duplan

2 I Akademie Mont-Cenis, Herne
Architectes : Jourda et Perraudin - Photo : Conné van d'Grachten

Façades haute sécurité : anti-effraction et pare-balles

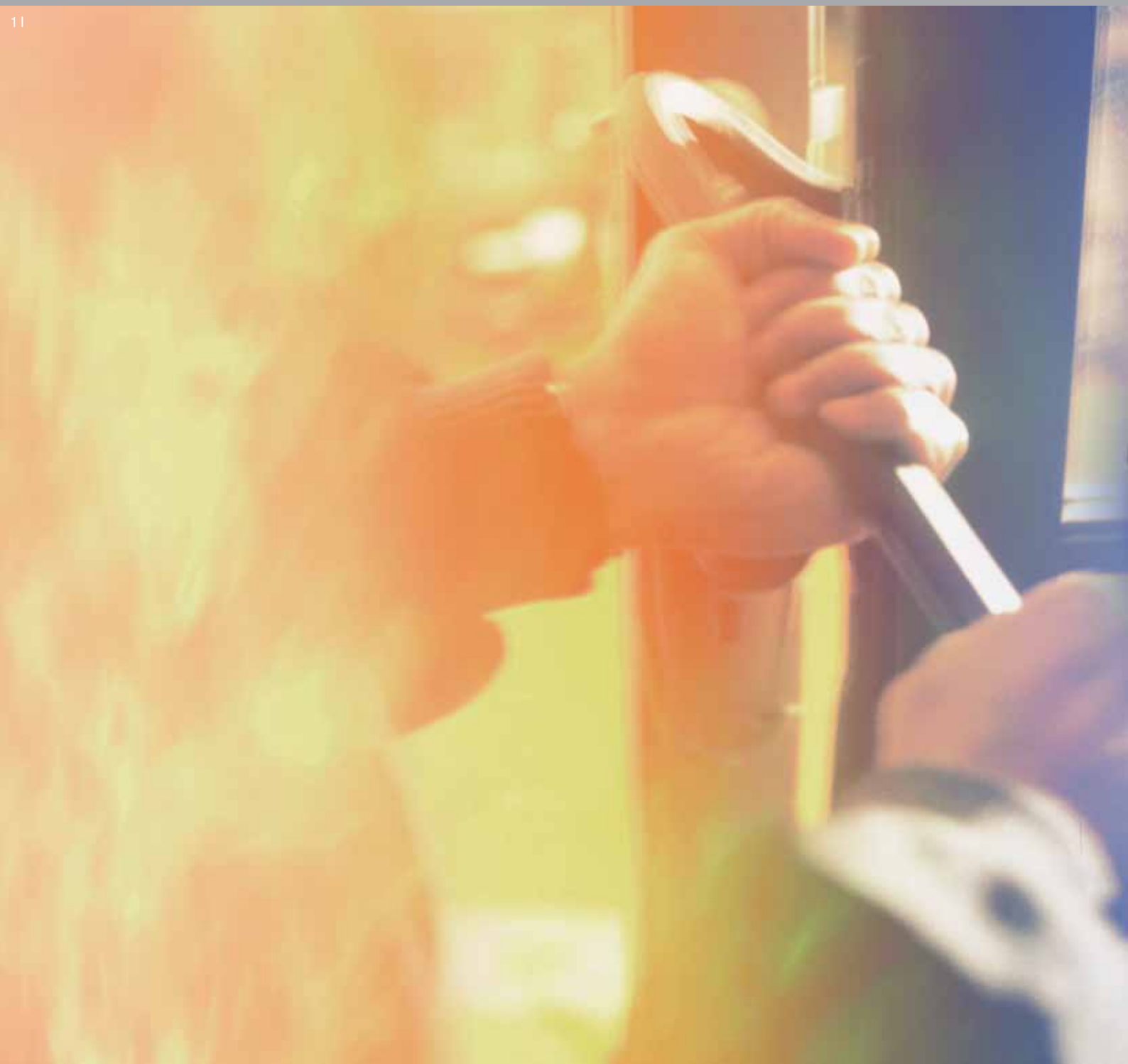

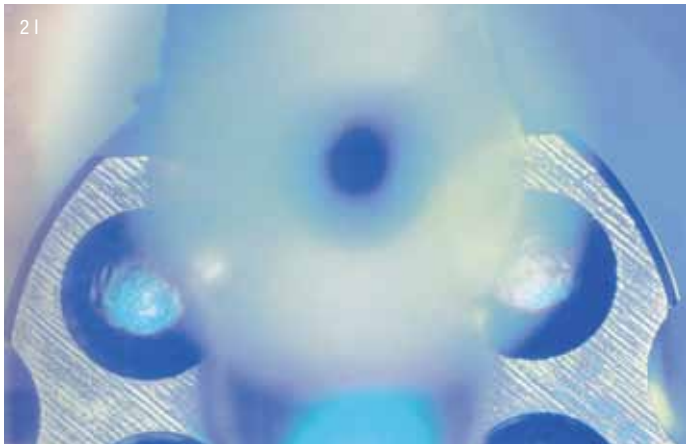

WICTEC 50 Anti-effraction

WICTEC 50 Anti-effraction
- Sur le principe du mur-rideau WICTEC 50, une solution anti-effraction est disponible grâce à un serreur spécifique et des renforts supplémentaires au niveau des montants et des traverses
- Prise de volume jusqu'à 51 mm

Esthétique
- Capots et montants rectangulaires

Performances
- Poids maximum de remplissage par traverse : 120 kg avec raccords ou 400 kg avec bloc d'assemblage
- Classification anti-effraction RC 2, RC 2N et RC 3, DIN EN 1627 (2011)

Fixe

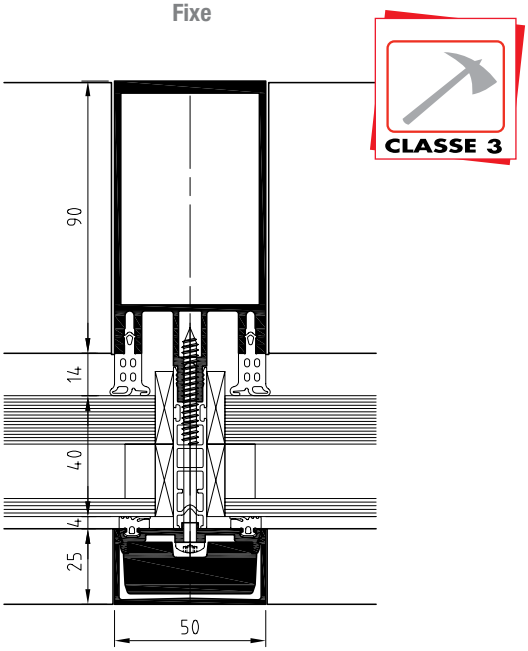

Coupe horizontale

1 I Photo : DR
2 I Photo : DR

Applications

Anti-effraction

Fixe

WICTEC 50 Pare-balles

WICTEC 50 Pare-balles
- À partir du mur-rideau WICTEC 50, une solution pare-balles est disponible grâce à des renforts supplémentaires au niveau des montants et des traverses
- Prise de volume jusqu'à 57 mm

Esthétique
- Capots et montants rectangulaires

Performances
- Poids maximum de remplissage par traverse : 120 kg avec raccords ou 400 kg avec bloc d'assemblage
- Classification pare-balles niveau FB4, NF EN 1522

Fixe

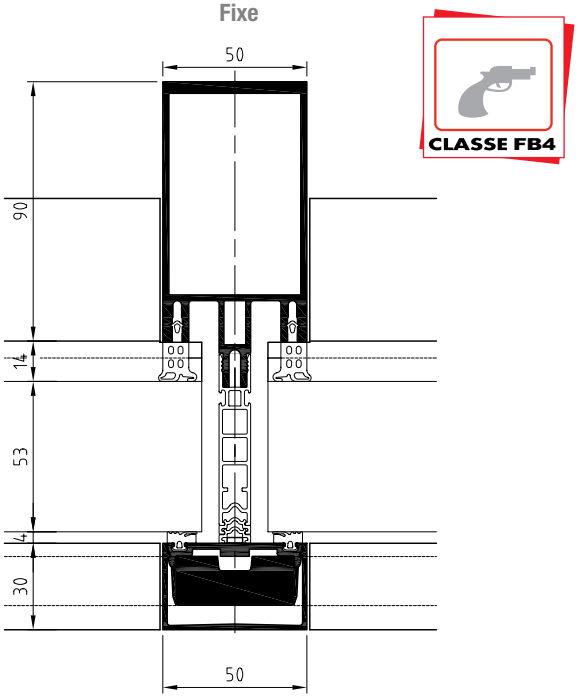

Coupe horizontale

Applications

Pare-balles

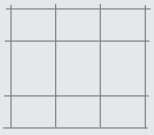

Fixe

» Façades par éléments

Grâce à la fabrication complète des cadres vitrés à l'atelier, et la pose sur pattes spéciales, l'intervention sur chantier est très rapide et permet l'installation de plus de 350 m² de façade par jour et par équipe.

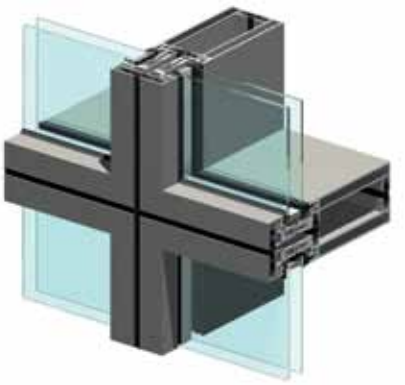

WICTEC 50EL

Applications

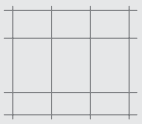

Fixe

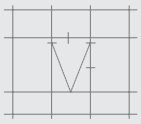

Intégration d'ouvrants

- Solutions pour intervention réduite sur chantier
- Préfabrication des modules avec cadres vitrés en atelier
- Accroche de type "porte-manteau" des modules grâce à des pattes fixées sur, sous ou devant la dalle
- Finesse des lignes et optimisation du clair de vitrage grâce à des masses d'aluminium réduites (raidisseurs et traverses de 65 mm de face vue)
- Prise de volume de 22 à 44 mm
- Dimensions maximales : L 3 000 x H 3 500 mm avec traverses et montants intermédiaires ou 200 kg / cadre
- Reprise de dilatation : 5 mm horizontalement et verticalement

Esthétique

- Capots droits
- Assemblages : face vue de 65 mm sur les jonctions cadres et 50 mm sur les montants/traverses intermédiaires

Intégration d'ouvrants

- Italienne et OB Wicline
- Portes Wicstyle
- Ouvrants de ventilation naturelle

Performances

- Dimensions maximales
  - Elément avec montant et traverse intermédiaire : 3 000 x 3 500 m ou 200 kg/cadre
- Performances thermiques
  - Ucw 100 % vitré = 1,0 W/m².K avec vitrage Ug = 0,6 W/m².K
  - Ucw 50 % vitré = 0,9 W/m².K avec vitrage Ug = 0,6 W/m².K et Up = 0,35 W/m².K

Ouvrant de ventilation

Noeud 65 mm

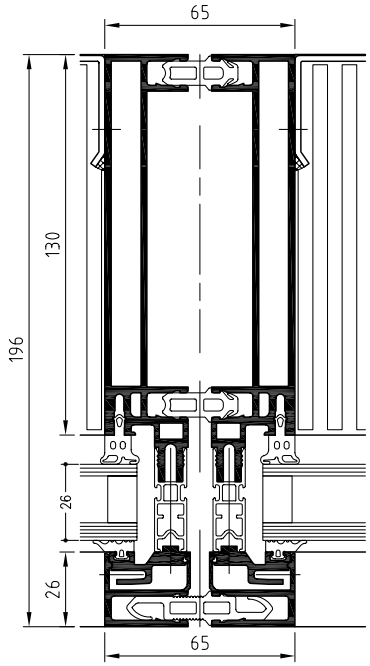

Coupe horizontale

Noeud montant intermédiaire 50 mm

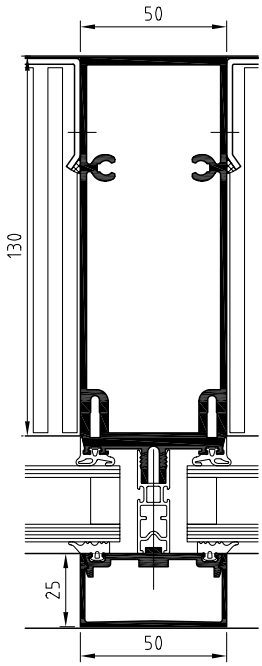

Coupe horizontale

Noeud 65 mm

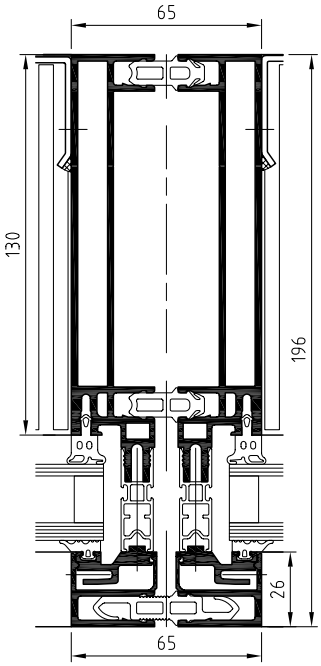

Coupe horizontale

Longueur maximale de l'élément = 3 mètres
avec montant intermédiaire

1 I Apicil, Lyon

Architecte : Dumétier Design - Entreprises : Lenoir Métallerie - Photo : Studio Erick Saillet

Verrières, dômes et pyramides en aluminium

WICTEC 50

- WICTEC 50, grâce à son principe de drainage en cascade et à l'étanchéité du système, offre une grande variation de conception de verrières, dômes et pyramides
- Prise de volume de 3 à 51 mm
- Intégration de l'ouvrant toiture, prise de volume de 26 à 32 mm

1 I Vichy-Val d'Allier
Architecte : Daniel Rubin - Photo : Gilles Aymard

2 I C.C. Quartier Libre, Pau
Architecte : Wilmotte et associés - Photo : DR

3 I Stadtbibliothek, Ulm
Architecte : Gottfried Böhm - Photo : DR

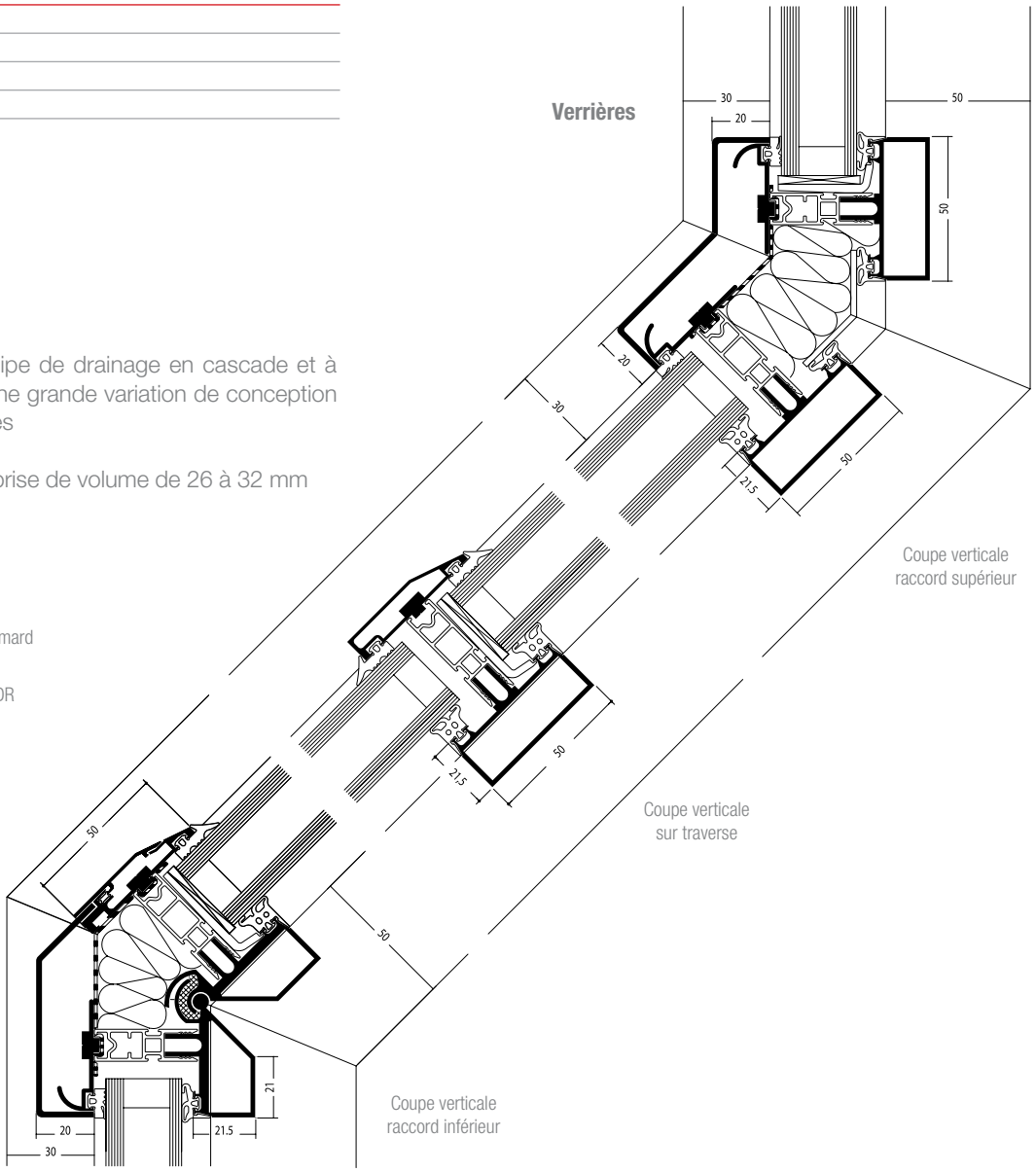

Applications

Verrières

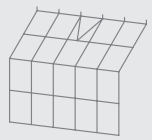
Châssis de toiture raccords

Angle sortant et arêtier

Angle rentrant et noue

Prisme

Pyramide

Dôme

» Montants, traverses et capots

Montants et traverses rectangulaires

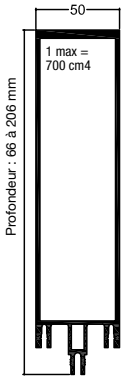

Montants standards

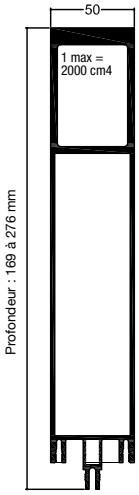

Montants renforcés

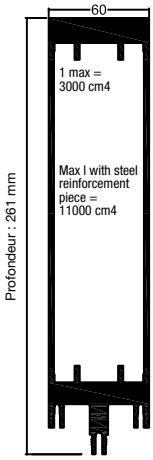

Montant “atrium”

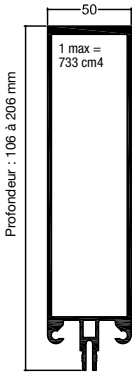

Montants angles variables standards

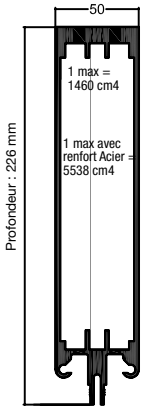

Montant angle variable renforcé

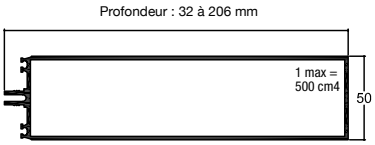

Traverses

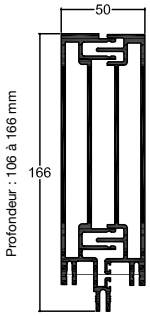

Montants dilatation

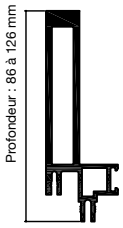

Demi-montants integration OB “discret”

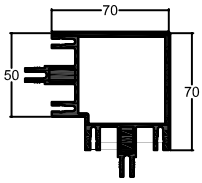

Poteau d’angle

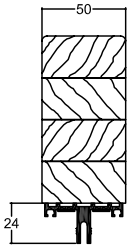

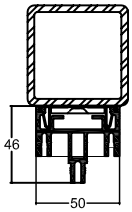

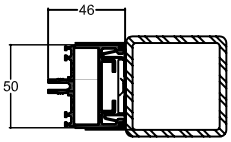

Traverse

Profils d’adaptation structure acier et bois

Montants et traverses design industriel

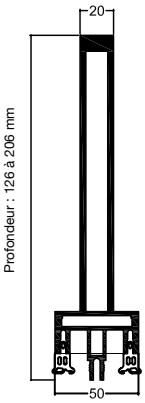

Montants “T”

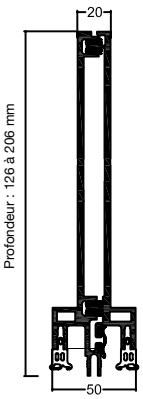

Montants dilation “T”

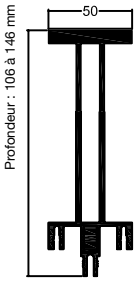

Montants “T”

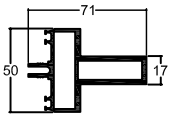

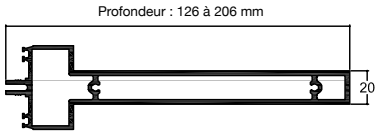

Traverses “T”

Capots standard

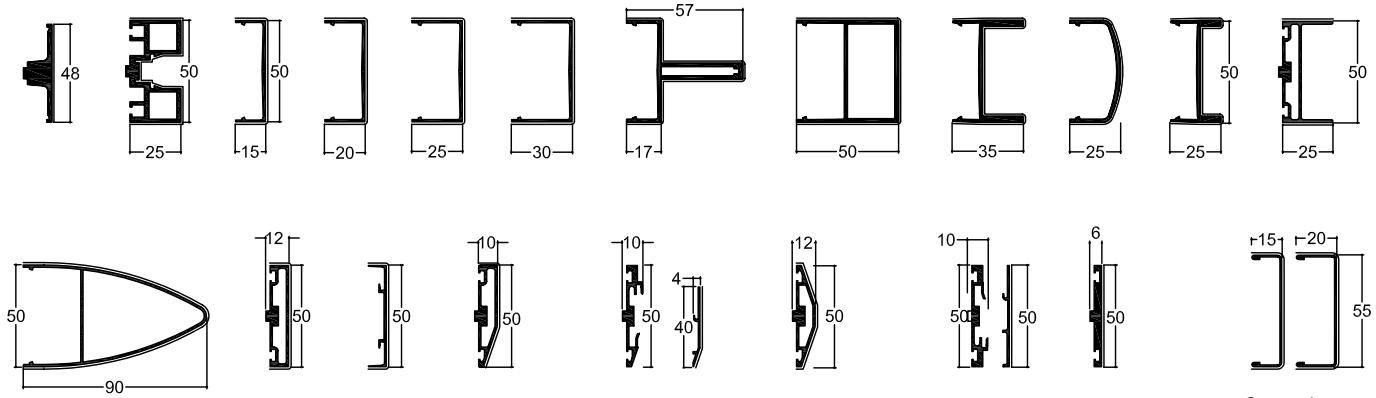

Capots inox

Capots sur demande (nous consulter, quantité minimale et délais de livraison)

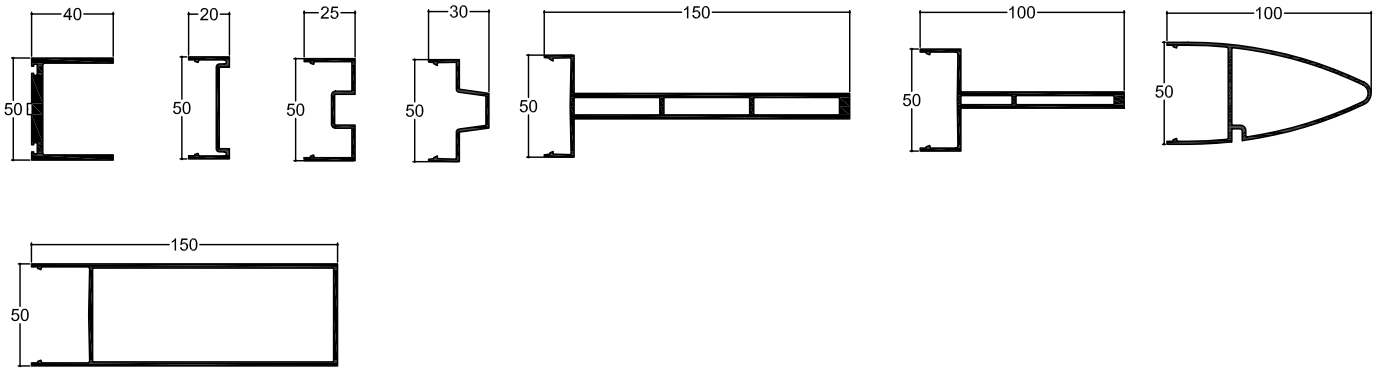

Capots angles variables

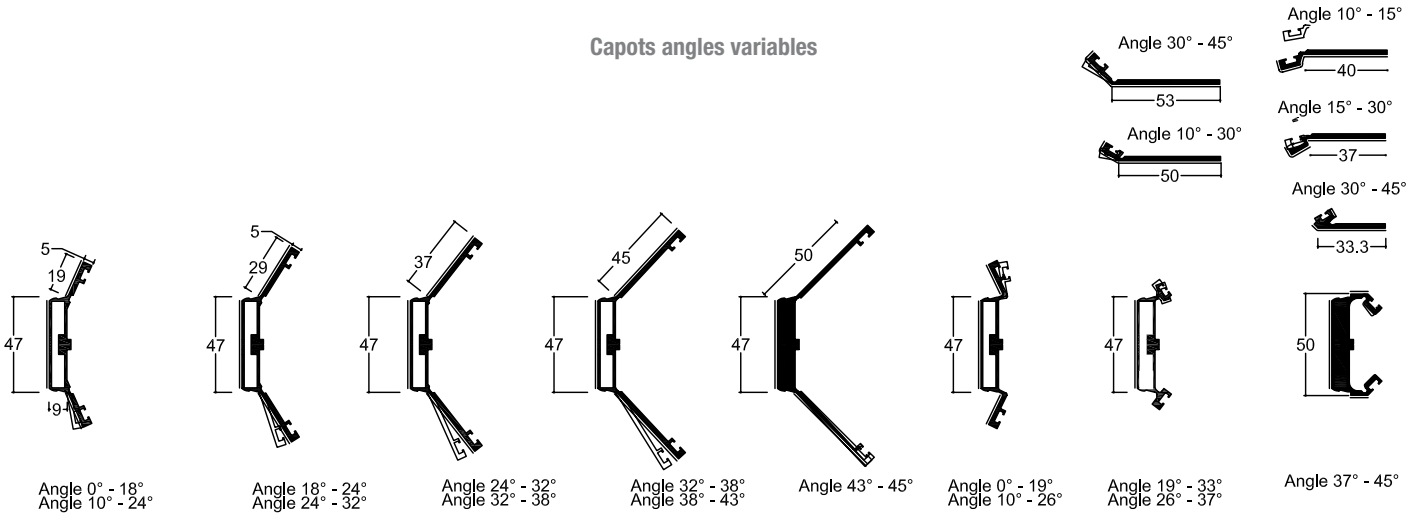

WICONA®

LES TECHNOLOGIES DE VOS IDÉES

Direction Commerciale
Rue Jean-Baptiste Godin
Parc d'Activités Le Plateau
02200 Courmelles
Tél. : 03 23 59 82 00
Fax : 03 23 59 82 05

www.wicona.fr
www.wiconafinder.com

W9320007 - Edition avril 2013

By Hydro