FAÇADE LISSE

- Verre Extérieur Collé (V.E.C.)

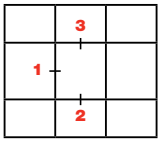

Fixe

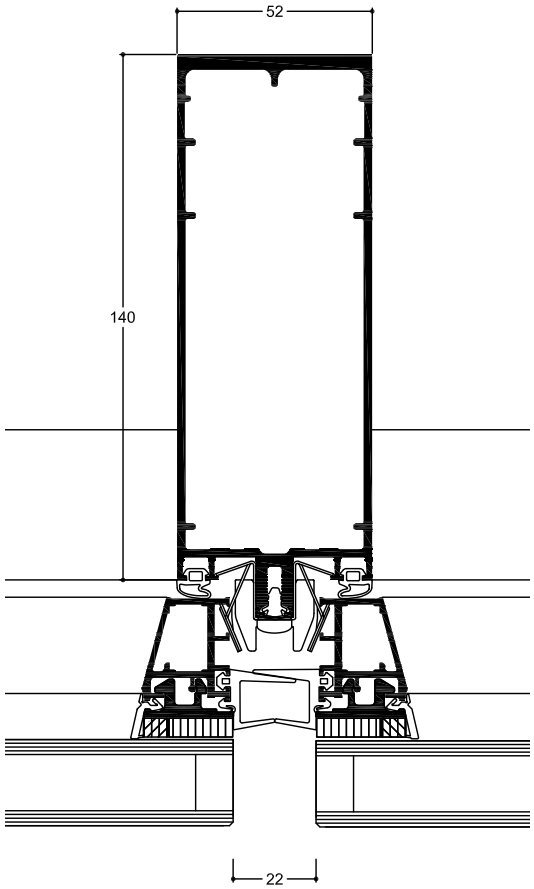

Coupe horizontale fixe

Echelle 1/2 - Réf. : WMEVECCHFX 2

1

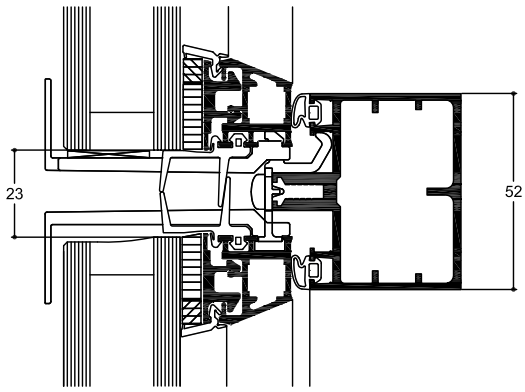

Coupe verticale fixe

Echelle 1/2 - Réf. : WMEVECCVFX 2

2

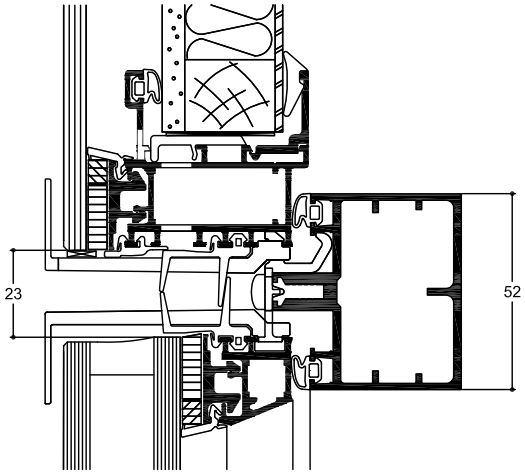

Coupe verticale fixe

Echelle 1/2 - Réf. : WMEVECCVFX 2

3

FAÇADE LISSE

- Verre Extérieur Collé (V.E.C.)

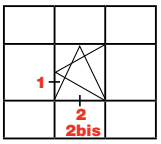

Oscillo-battant

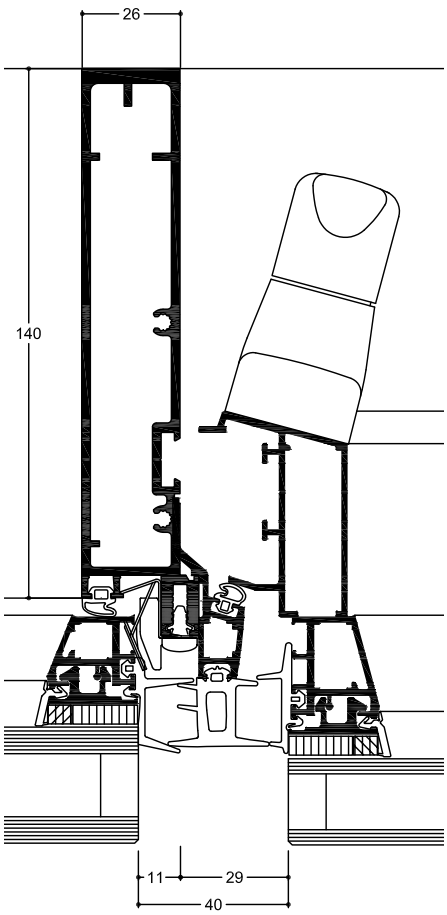

Coupe horizontale oscillo-battant

Echelle 1/2 - Réf. : WMEVECCHOB 1

1

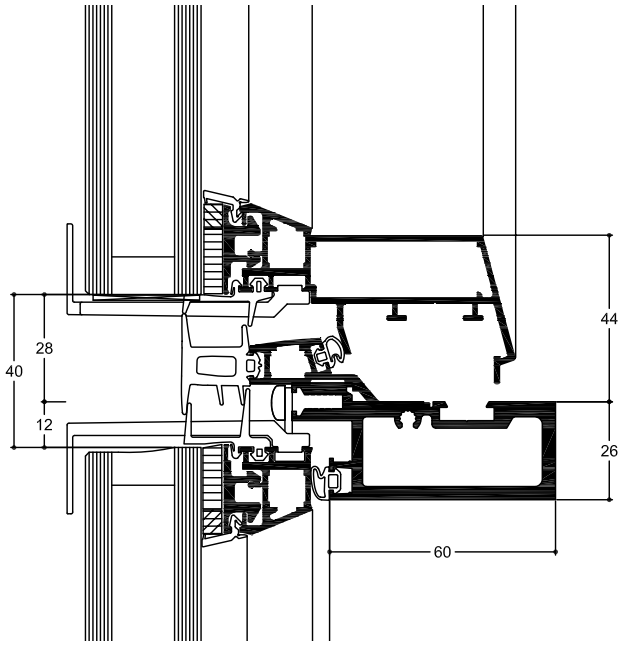

Coupe verticale oscillo-battant allège vitré

Echelle 1/2 - Réf. : WMEVECCVOB 2

2

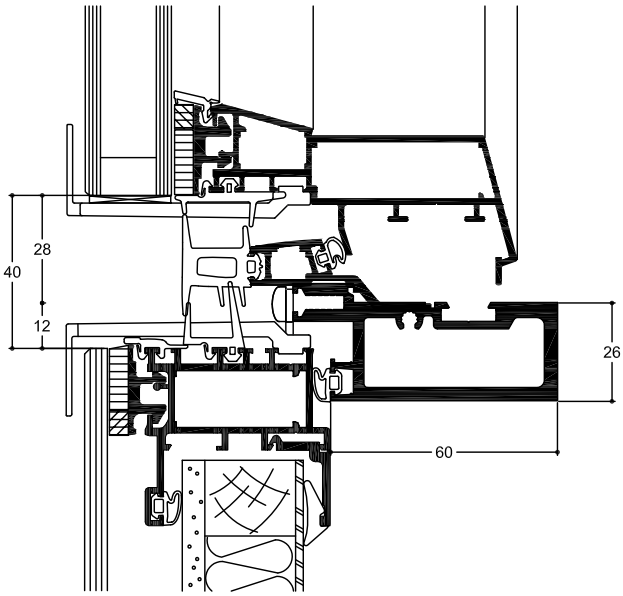

Coupe verticale oscillo-battant panneau de remplissage en allège

Echelle 1/2 - Réf. : WMEVECCVOB 1

2 bis

FAÇADE LISSE

- Verre Extérieur Collé (V.E.C.)

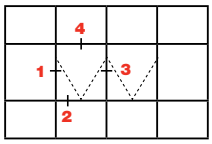

Ouvrant italienne

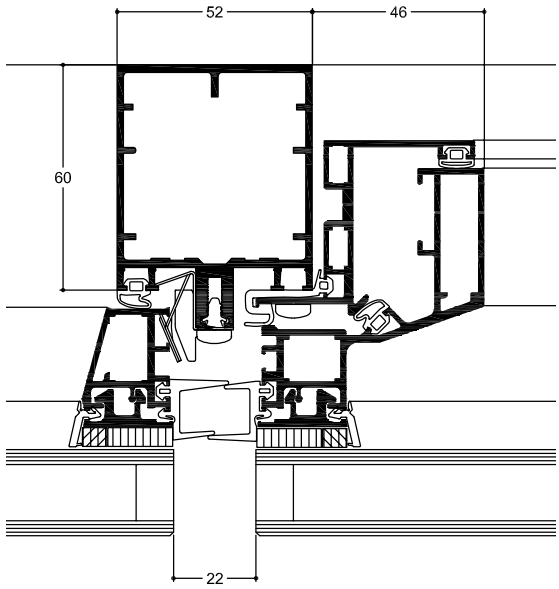

Coupe horizontale ouvrant italienne

Echelle 1/2 - Réf. : WMEVECCHOI 1

1

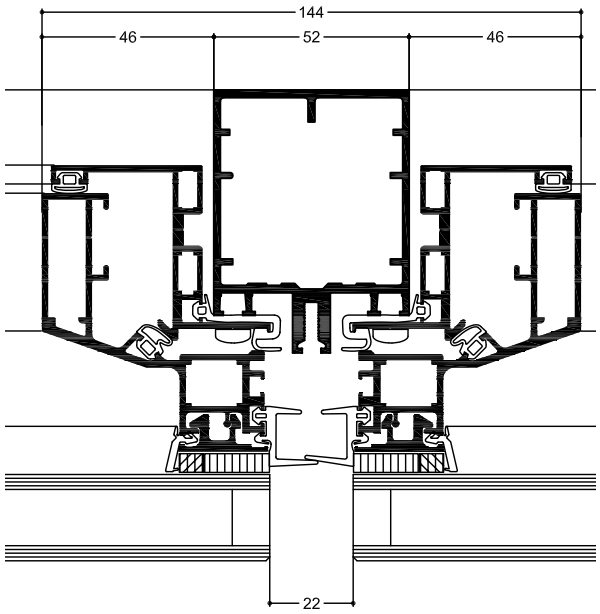

Coupe horizontale ouvrant italienne

Echelle 1/2 - Réf. : WMEVECCHOI 2

3

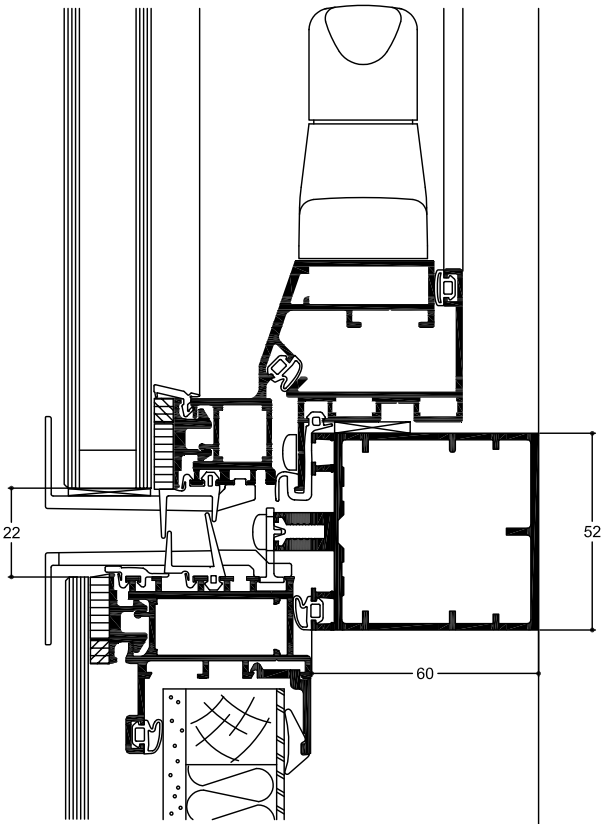

Coupe verticale ouvrant italienne

Echelle 1/2 - Réf. : WMEVECCVOI 2

2

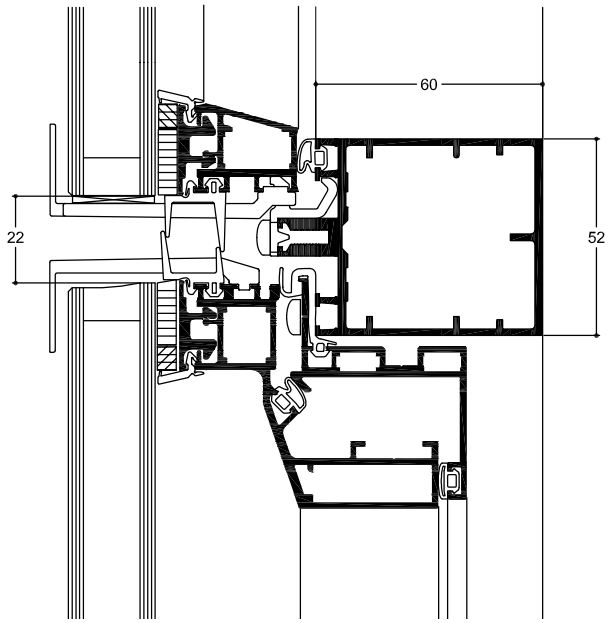

Coupe verticale ouvrant italienne

Echelle 1/2 - Réf. : WMEVECCVOI 1

4

FAÇADE LISSE

- Verre Extérieur Collé (V.E.C.)

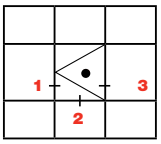

Ouvrant pompier

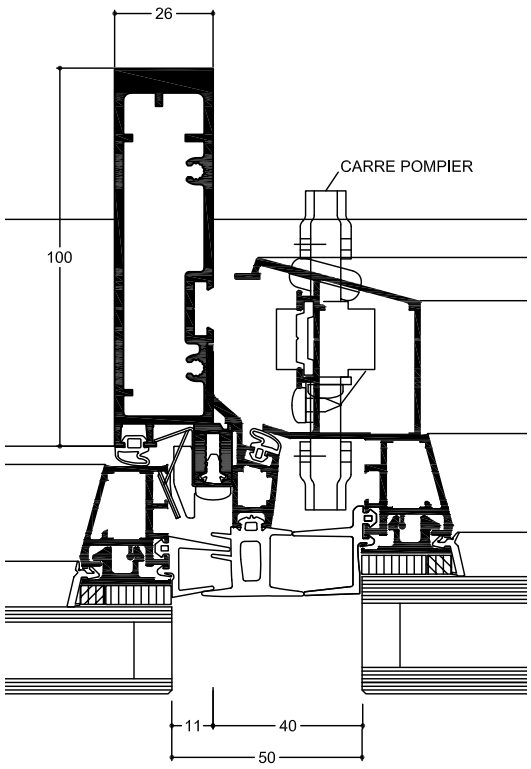

Coupe horizontale ouvrant pompier

Echelle 1/2 - Réf. : WMEVECCHOP 1

1

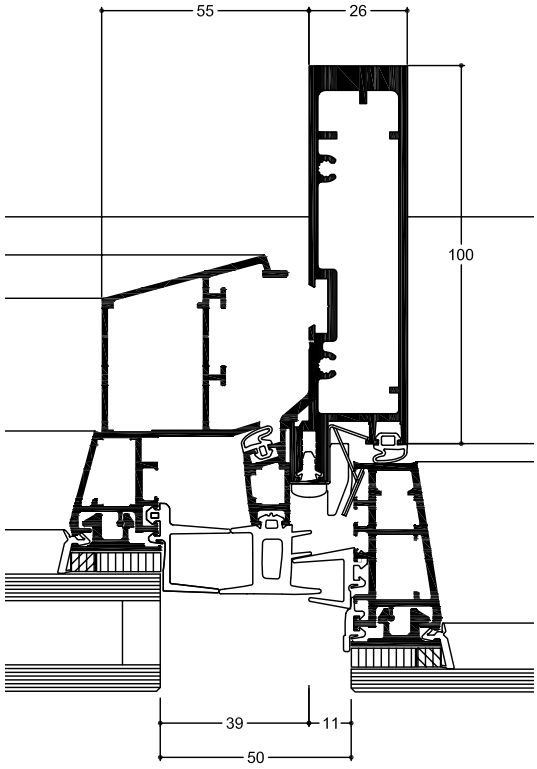

Coupe horizontale ouvrant pompier

Echelle 1/2 - Réf. : WMEVECCHOP 2

3

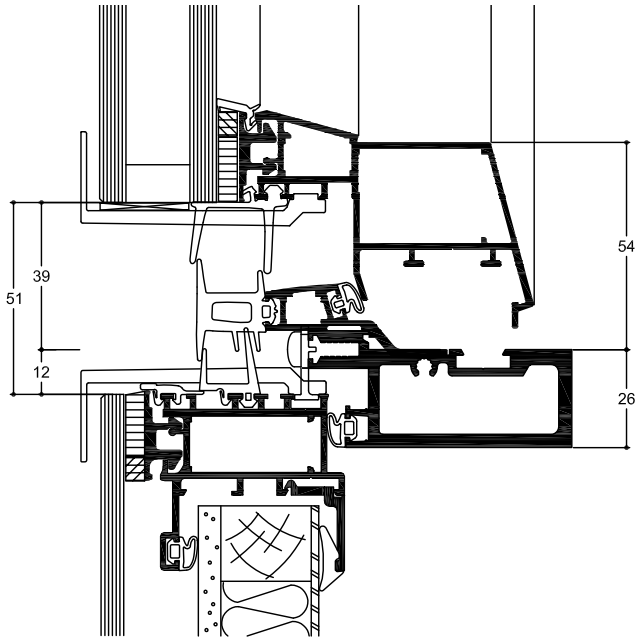

Coupe verticale ouvrant pompier

Echelle 1/2 - Réf. : WMEVECCVOP 2

2